Sauna i1309

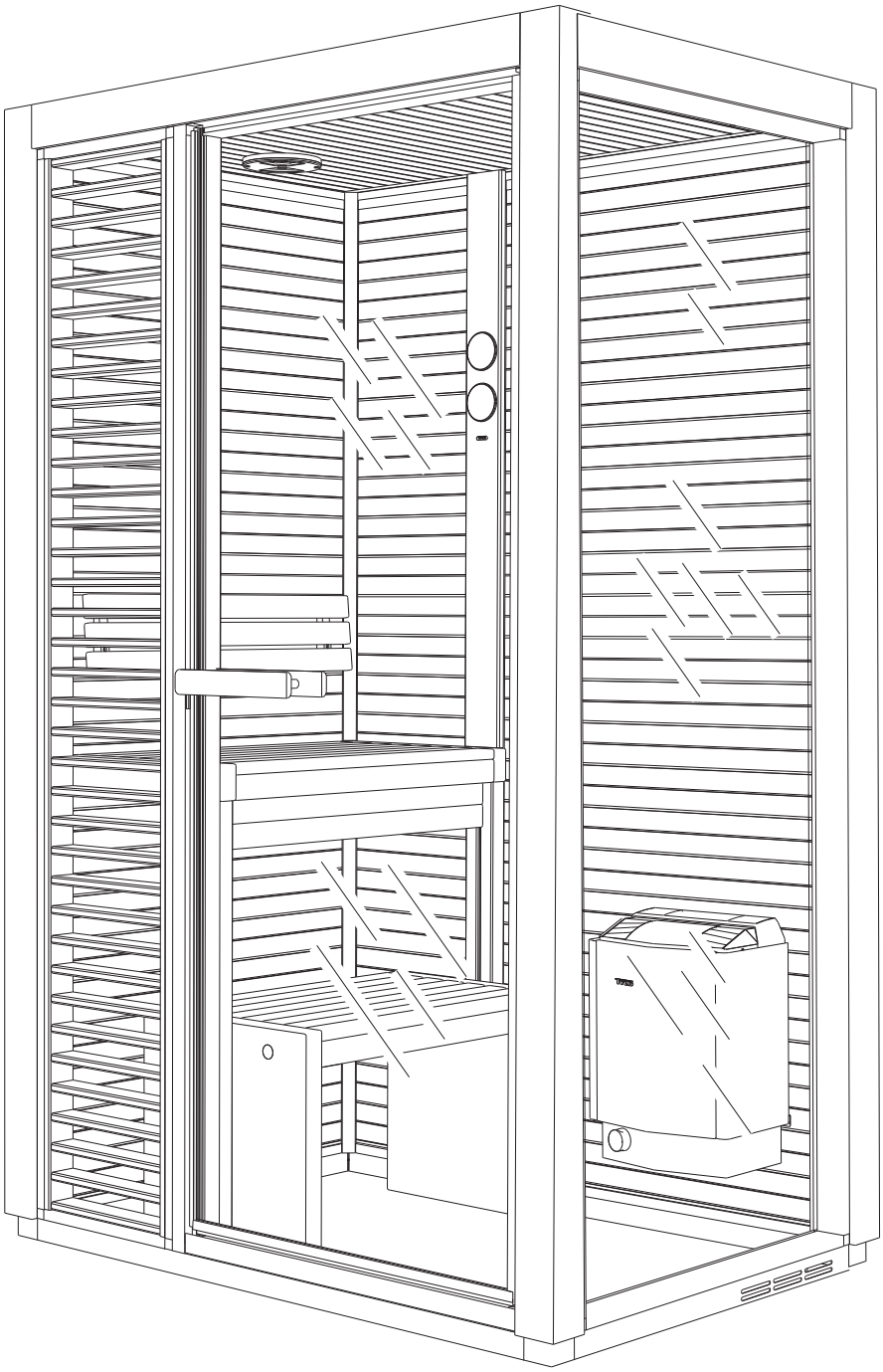

TYLÖ®
for the senses

Art.nr 2900 2650

Det här är två exempel på montering av rummet. Det är layout 1 som visas i monteringsanvisningen. Siffrorna visar i vilken ordning väggarna skall monteras. Väggarna på layouten är även märkta med materialet. G= glas, W= Träpanel, D= Glasdörr.

Shown here are two examples of how to assemble the room. These assembly and installation instructions describe the procedure for assembling Layout 1. The numbers indicate the order in which the walls are to be assembled. The layout diagrams use the following codes to indicate materials/components: G= glass, W= wooden panelling, D= glass door.

Dies sind zwei Beispiele für die Montage der Kabine. Die Montageanleitung bezieht sich auf Layout 1. Die Ziffern beziehen sich auf die Reihenfolge, in der die Wände zu montieren sind. Die Buchstaben bezeichnen das jeweilige Wandmaterial G= Glas, W= Holzvertäfelung, D= Glastür.

Voici deux exemples de montage de la cabine. C'est la configuration 1 qui est illustrée par les instructions de montage. Les chiffres indiquent l'ordre de montage des cloisons. Sur l'illustration, les cloisons portent également une lettre désignant le matériau. G = verre, W = panneau de bois, D = porte vitrée.

Два примера монтажа комнаты. Это монтажная схема 1, показанная в инструкции по монтажу. Цифрами показан порядок монтажа стен. Стенки на монтажной схеме отмечены вместе с материалом. G= стекло, W= деревянная панель, D= стеклянная дверь.

Są tu pokazane dwa przykłady aranżacji kabiny. Poniższa instrukcja montażu i instalacji opisuje procedurę dla schematu nr 1. Cyfry wskazują kolejność w jakiej ścianki mają być montowane. Na schematach są zastosowane następujące kody wskazujące materiały/moduły: G= szyba, W= panel drewniany, D= drzwi szklane.

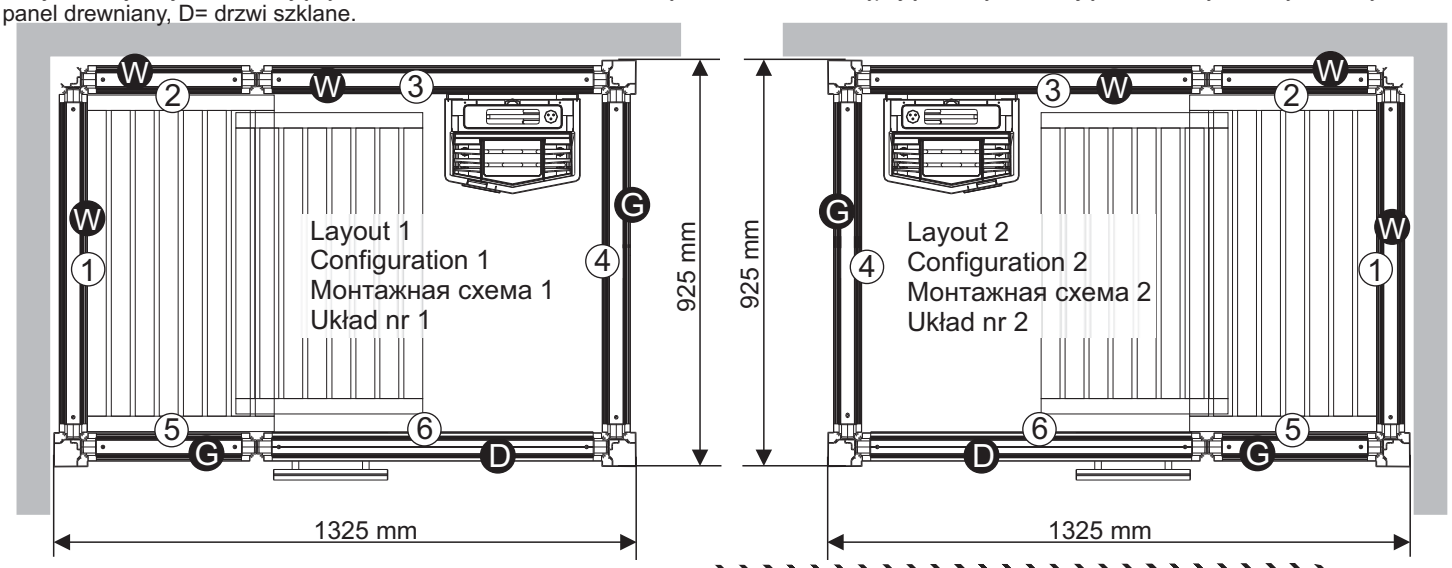

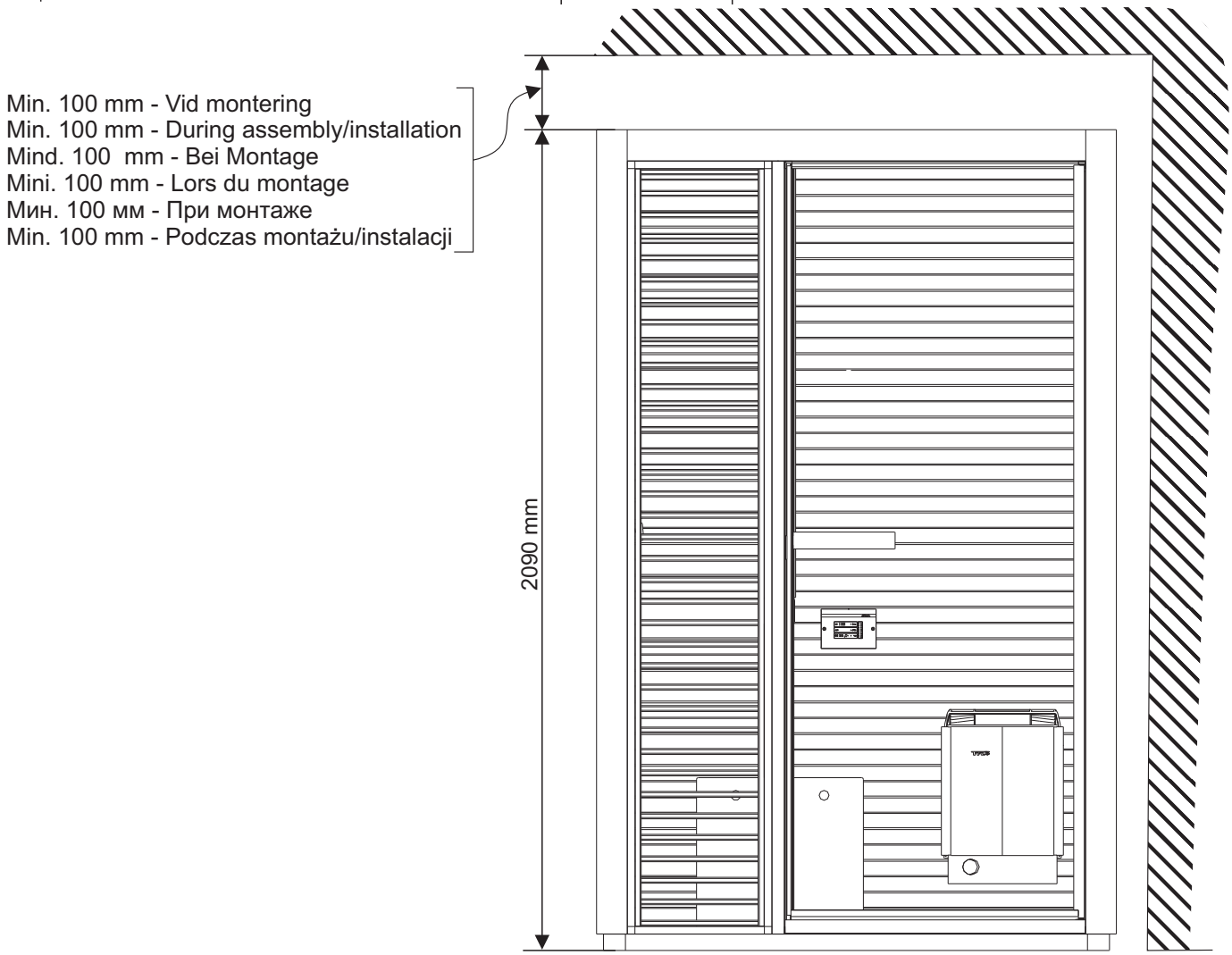

Beskrivning av de olika väggtyperna
Description of different types of wall construction
Beschreibung der einzelnen Wandtypen
Description des différents types de cloison
Описание различных типов стенок
Opis różnych modułów ścianek

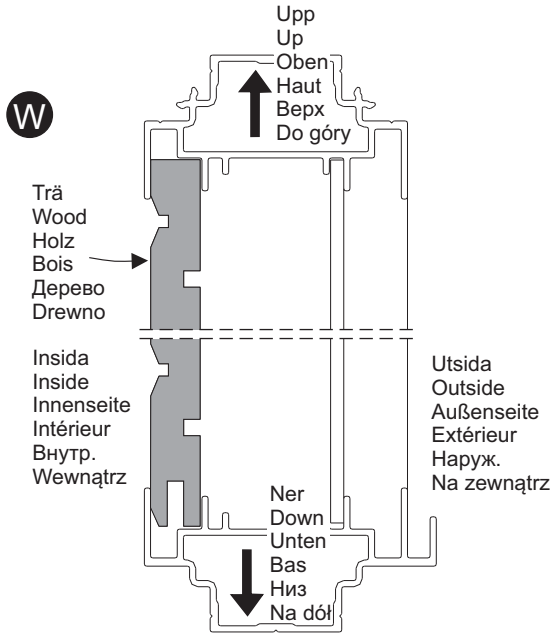

400x2000 (x1) *4706 2020*
800x2000 (x2) *4706 2024*

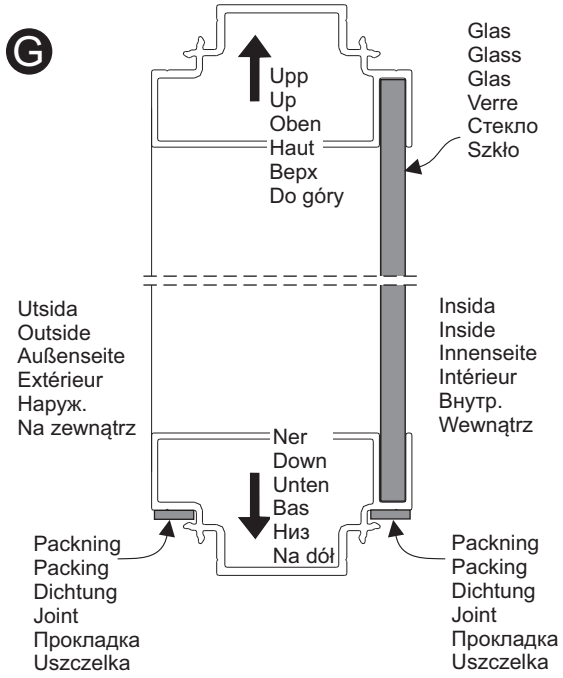

400x2000 (x1) *4706 2010*
800x2000 (x1) *4706 2014*

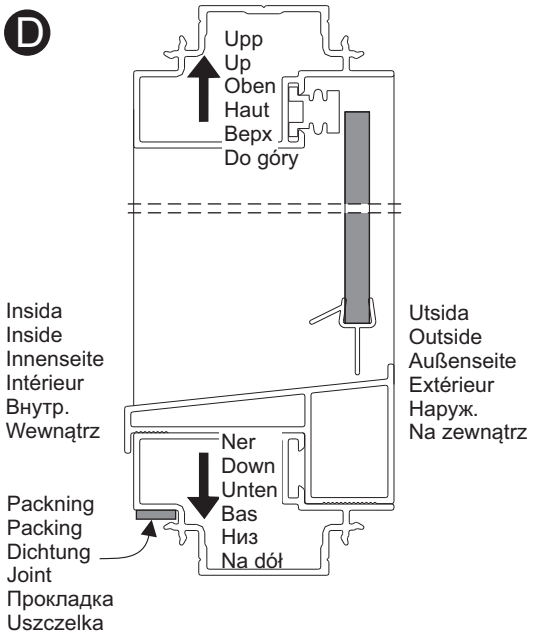

800x2000 (x1) *4706 2064*

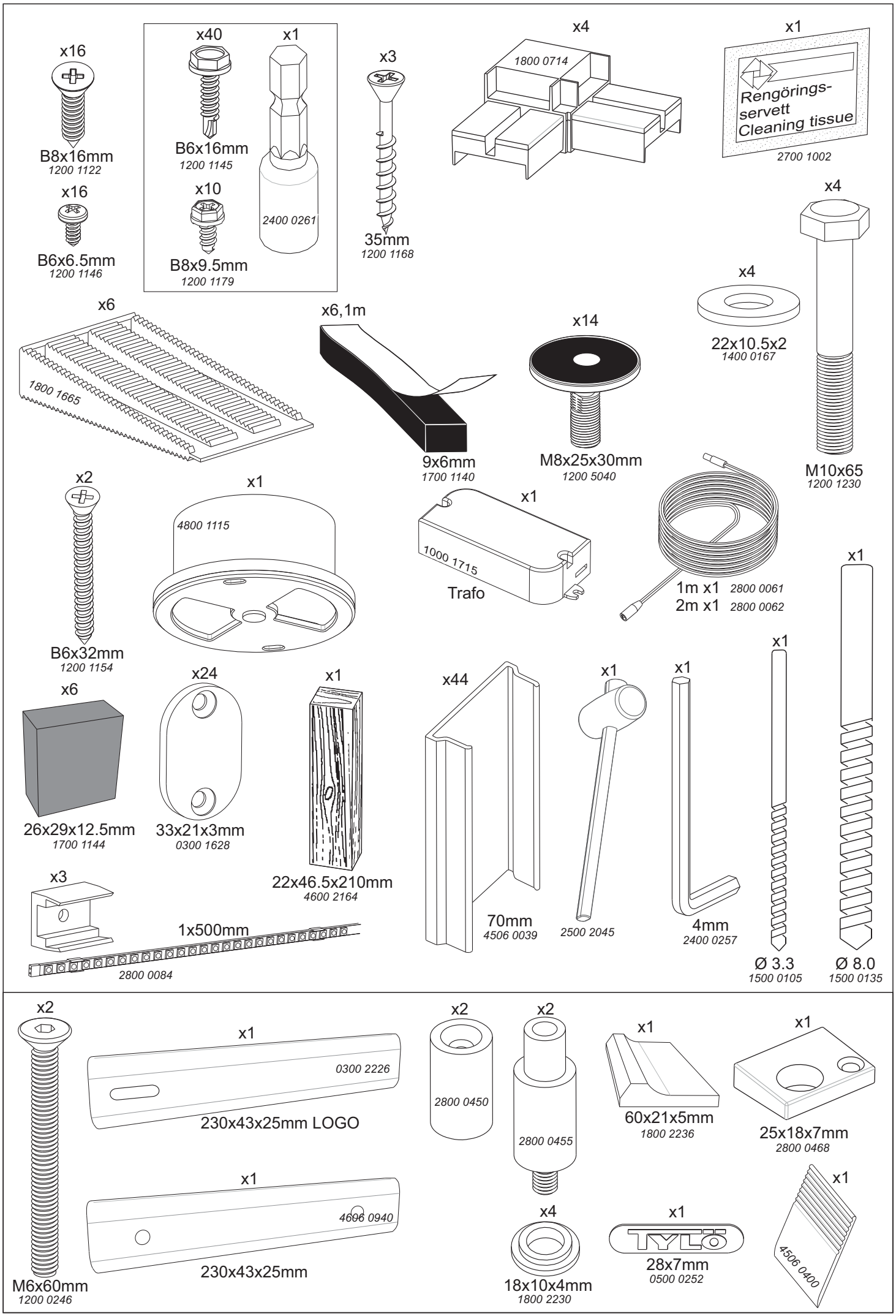
x16
B8x16mm
1200 1122
x16
B6x6.5mm
1200 1146
x40
B6x16mm
1200 1145
x10
B8x9.5mm
1200 1179
x1
2400 0261
x3
35mm
1200 1168
x4
1800 0714
x1
Rengörings-
servett
Cleaning tissue
2700 1002
x4
M10x65
1200 1230
x4
22x10.5x2
1400 0167
x6
1800 1665
x6,1m
9x6mm
1700 1140
x14
M8x25x30mm
1200 5040
x2
B6x32mm
1200 1154
x1
4800 1115
x1
1000 1715
Trafo
1m x1 2800 0061
2m x1 2800 0062
x1
x6
26x29x12.5mm
1700 1144
x24
33x21x3mm
0300 1628
x1
22x46.5x210mm
4600 2164
x44
70mm
4506 0039
x1
2500 2045
x1
4mm
2400 0257
x1
Ø 3.3
1500 0105
Ø 8.0
1500 0135
x3
1x500mm
2800 0084
x2
M6x60mm
1200 0246
x1
0300 2226
230x43x25mm LOGO
x1
4696 0940
230x43x25mm
x2
2800 0450
x2
2800 0455
x1
60x21x5mm
1800 2236
x1
25x18x7mm
2800 0468
x4
18x10x4mm
1800 2230
x1
TYLÖ
28x7mm
0500 0252
x1
4506 0400

Profiler
Profiles
Profile
Profilés
Рейки
Profile

P1

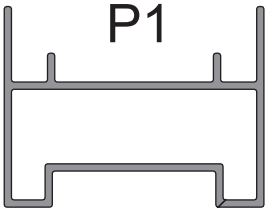

1x777mm *4506 0082*
1x777mm Vent *4506 0083*
2x1177mm *4506 0086*

P2

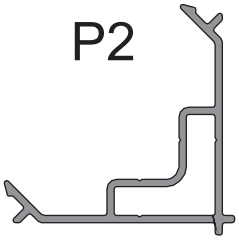

4x1930mm *4506 0060*

P3

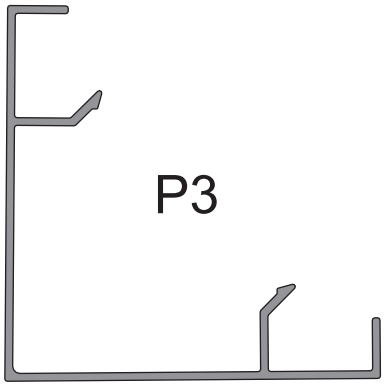

3x2048mm
◐ *4506 0181*
● *4506 0179*
○ *4506 0180*

P4

1x768
◐ *4506 0191*
● *4506 0235*
○ *4506 0190*

1x1168mm
◐ *4506 0196*
● *4506 0236*
○ *4506 0195*

P5

1x768mm *4506 0044*
1x1168mm *4506 0046*
1x1949mm *4506 0055*
1x1968mm *4506 0050*

P6

2x792mm *4506 0142*
2x1170mm *4506 0144*

P7

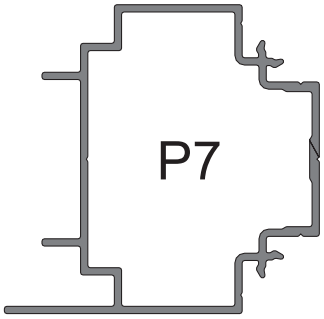

2x1229mm *4506 0260*

P11

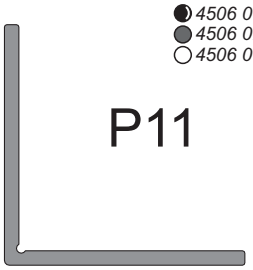

1x768mm *4502 1342*

P8

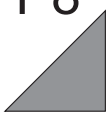

2x787mm *4606 0635*
2x1128mm *4606 0636*
2x1984mm *4606 0638*

P9

2x1918mm *4606 0644*

P10

1x1128mm *4607 0543*

P12

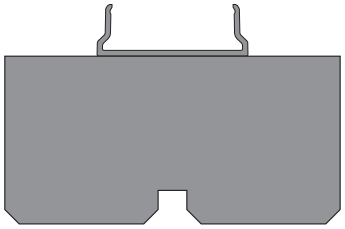

2x790mm *4800 5735*

P13

2x714mm *4606 0560*

P14

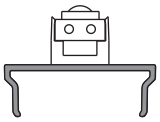

1x885mm *4800 5774*

P15

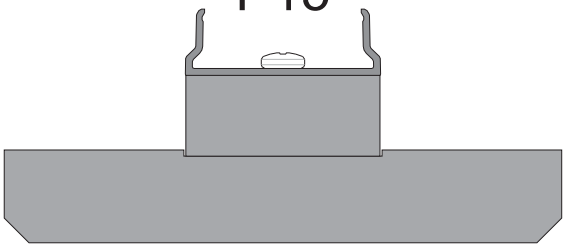

1x1127mm *4800 5768*

Grejer bra att ha
Useful tools, etc.
Praktische Hilfsmittel
Matériel utile
Что может пригодиться
Przydatne narzędzia, itp.

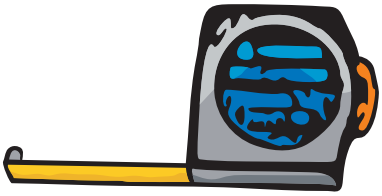

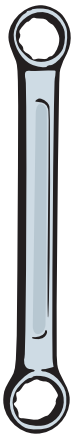

17mm

1 Montering av golvram
Assembling the floor frame
Montage des Bodenrahmens
Montage du cadre de sol
Монтаж рамы пола
Montaż ramy podłogowej

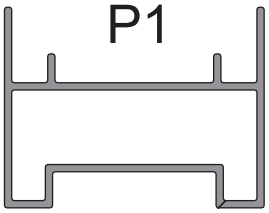

OBS!
IMPORTANT!
ACHTUNG!
ATTENTION !
Внимание!
UWAGA!

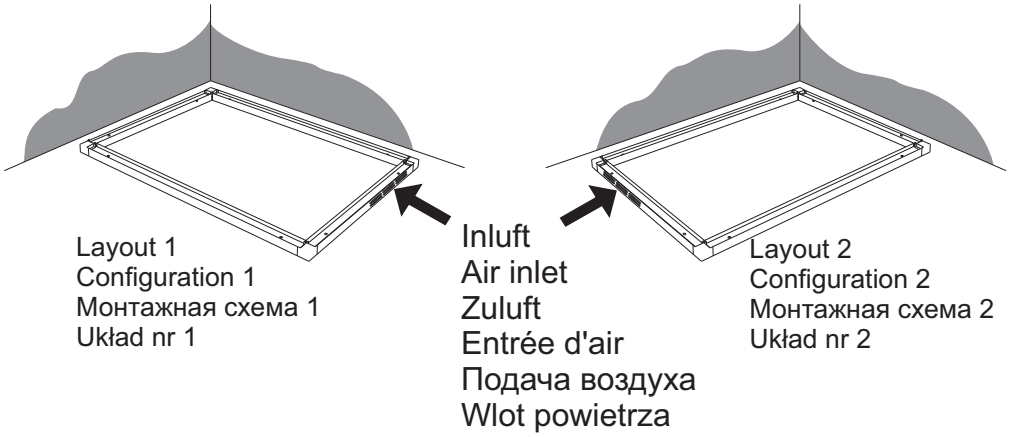

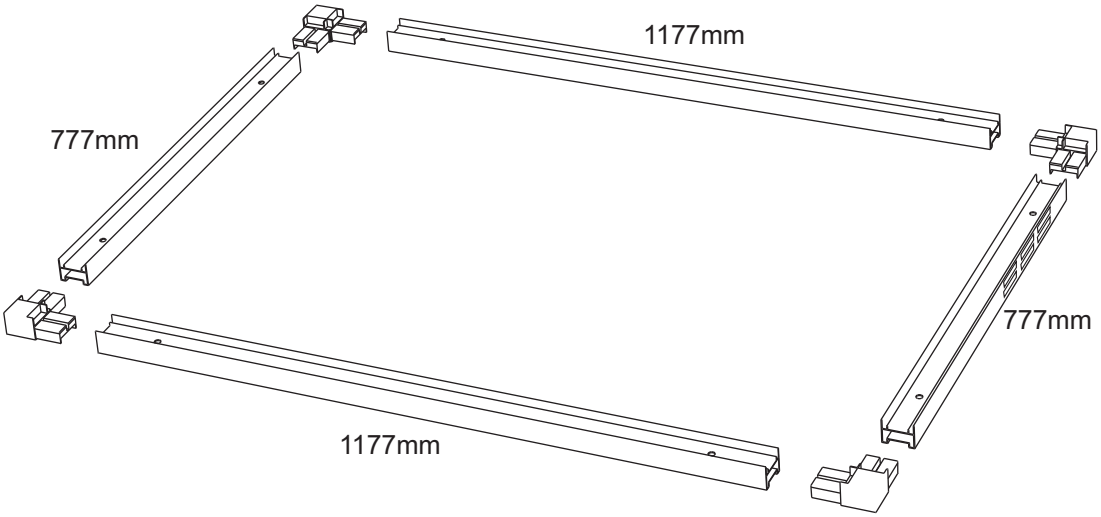

Skjut in hörnknutarna I golvramsprofilerna

Push the corner joints into place in the profiles for the floor frame.

Eck- und T-Verbindungen in die Bodenrahmenprofile einstecken

Engager les éléments d'angle dans les profilés du cadre de sol

Задвиньте внутрь угловые связки в рейки рамы пола

Wcisnąć złącza narożne na miejsce w profilach ramy podłogowej.

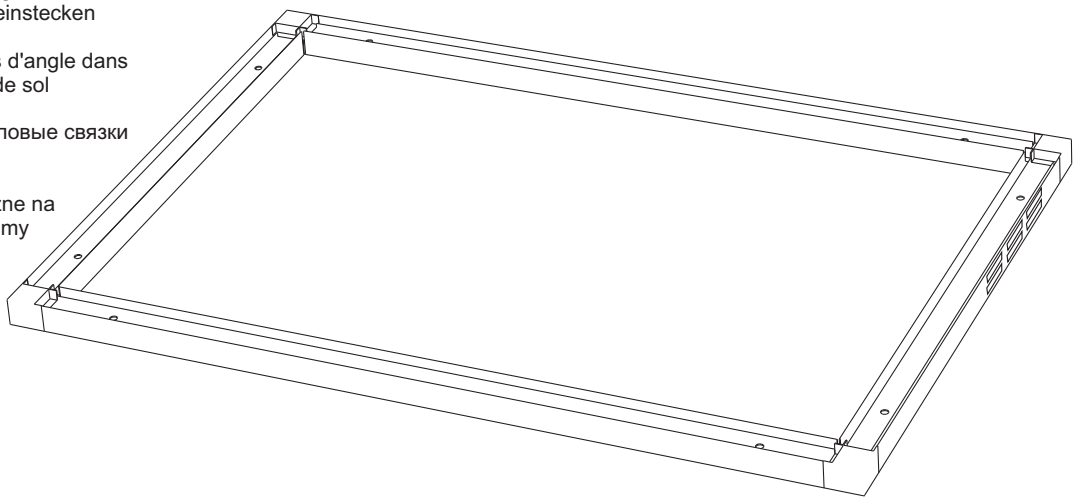

2

Vänd golvramen upp och ned. Banka in hörnknutarna i golvramsprofilerna så att de säkert går i botten. Skruva fast hörnknutarna och sätt dit ställfötterna. Ställfötterna skruvas i botten.

Turn the floor frame upside down. Tap the corner joints carefully into the floor frame profiles to make sure that they sit all the way in. Secure the corner joints with screws and fit the adjustable feet. Screw the adjustable feet in as far as they will go.

Bodenrahmen wenden. Eck- und T-Verbindungen bis zum Anschlag in die Bodenrahmenprofile einschlagen. Verbindungen festschrauben und Einstellfüße anbringen. Einstellfüße bis zum Anschlag einschrauben.

Retourner à l'envers le cadre de sol. Frapper sur les éléments d'angle pour les faire entrer entièrement dans les profilés du cadre de sol. Visser les éléments d'angle et placer les pieds réglables. Visser à fond les pieds réglables.

Переверните раму пола верхом вниз. Вбейте угловые связки в рейки рамы пола так, чтобы они хорошо вошли в днище. Закрепите угловые связки винтами и установите в них стальные лапки. Регулируемые лапки ввинчиваются в днище.

Odwrócić ramę podłogową do góry nogami. Zamontować złącza narożne w profilach ramy podłogowej, delikatnie je wbijając aż do końca. Przymocować złącza narożne wkętami i zamocować regulowane stopki. Wkręcić regulowane stopki do oporu.

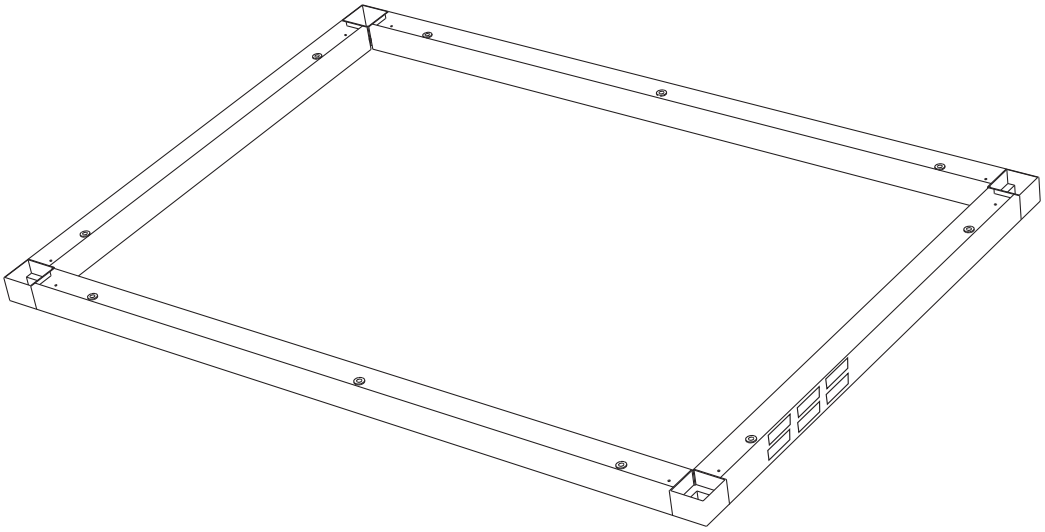

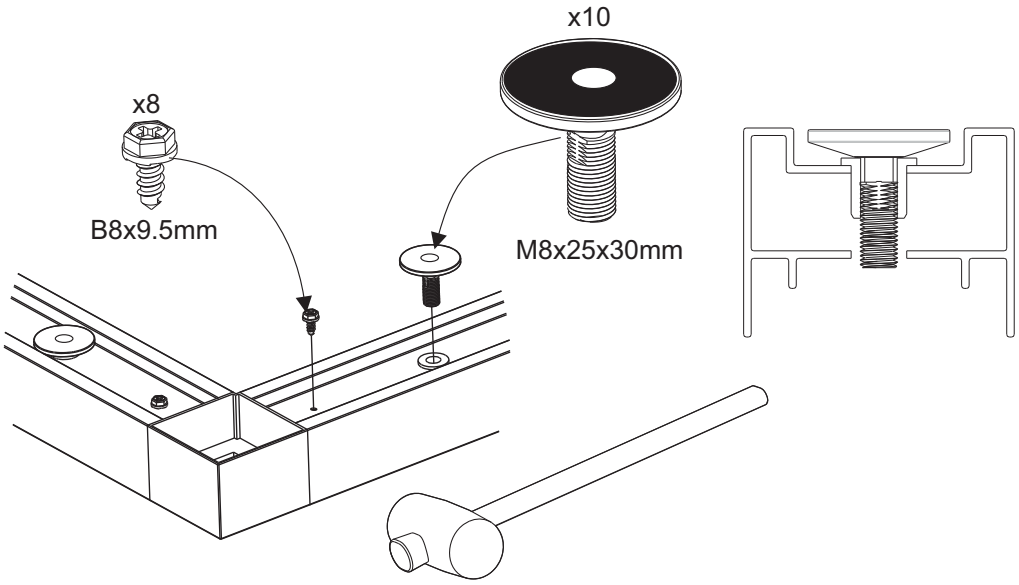

3

Vänd tillbaka golvramen.

Turn the floor frame over so it is once again the right way up.

Bodenrahmen wieder wenden.

Retourner à l'endroit le cadre de sol.

Поверните опять раму пола в правильное положение.

Odwrócić ramę podłogową, aby ponownie była skierowana prawidłową stroną do góry.

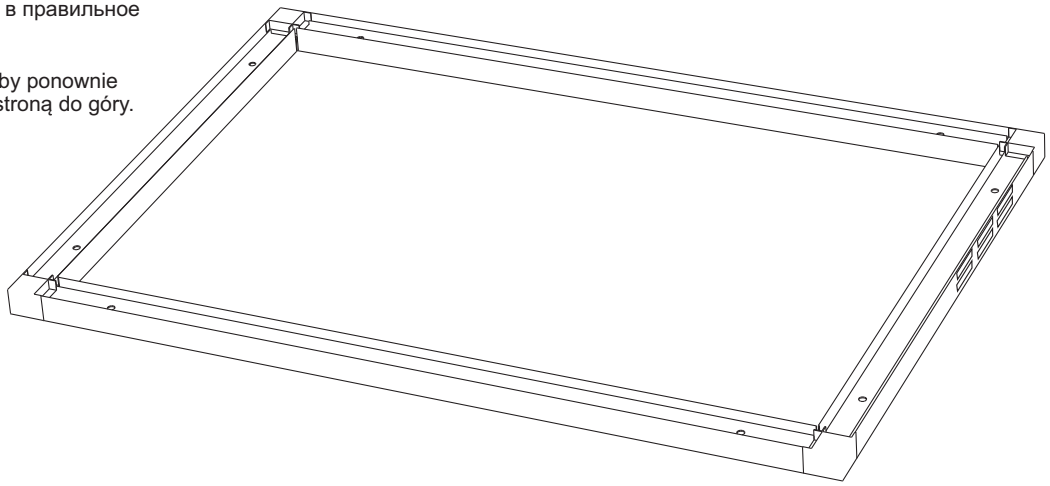

4

Placera golvramen där rummet ska stå. Kontrollera att ramen ligger plant, använd vattenpass. OBS! Det är ett absolut krav att golvramen ligger plant “i våg” för att slutresultatet ska bli perfekt. Justera ställfötterna med insexnyckeln. Det är viktigt att ställfoten hamnar under ytan där väggarna ska stå.

Move the floor frame to the exact location where the cabinet will stand. Use a spirit level to make sure that the floor frame is completely level on the floor. IMPORTANT! For a perfect end result, it is essential that the floor frame is absolutely level. Use the hex key to adjust the adjustable feet. It is important that the top of the thread on the adjustable feet is below the level of the bottom edge of the walls. (See the drawings.)

Bodenrahmen an der gewünschten Stelle positionieren. Auf ebene Lage des Rahmens achten, Wasserwaage verwenden. ACHTUNG! Damit ein perfektes Endergebnis gewährleistet ist, muss der Bodenrahmen unbedingt waagerecht liegen. Einstellfüße mit Innensechskantschlüssel einstellen. Die Einstellfüße dürfen nicht über die Auflagefläche für die Wände hinausragen (siehe Abb.).

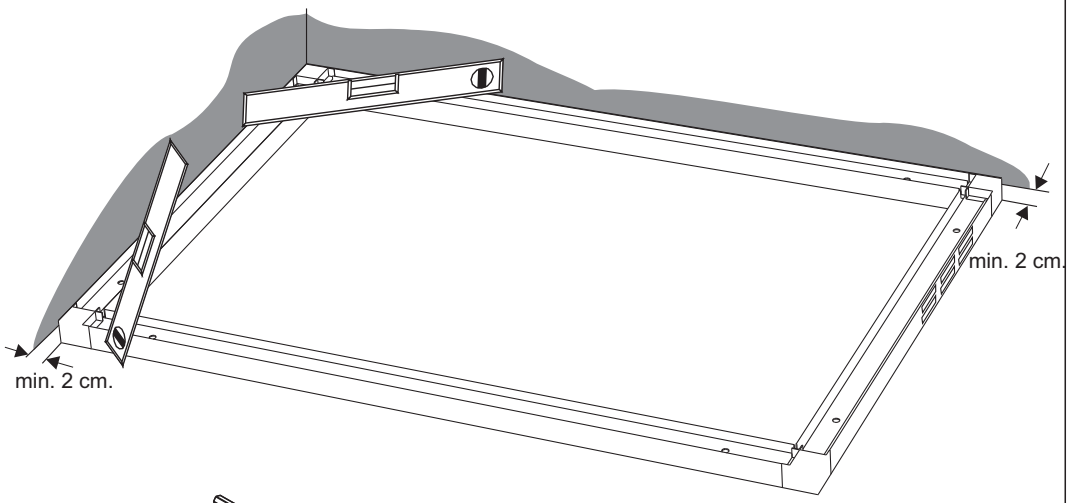

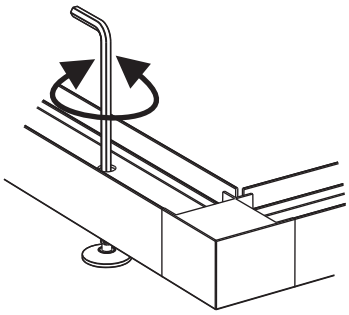

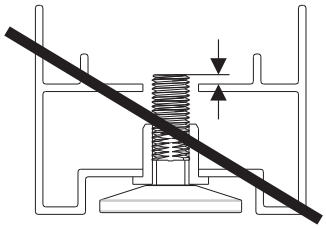

Placer le cadre de sol à l'emplacement choisi pour la cabine. Vérifier que le cadre est posé à plat, utiliser un niveau à bulle. ATTENTION ! Il est absolument indispensable que le cadre de sol soit bien horizontal pour que le résultat final soit parfait. Ajuster les pieds réglables à l'aide d'une clé six pans creux. Il est important que le pied réglable soit placé comme indiqué par la figure.

Установите раму пола там, где будет расположена комната. Проверьте, чтобы рама лежала плоско, пользуйтесь нивелиром. Внимание! Для достижения оптимального результата, рама пола должна лежать полностью горизонтально. Отрегулируйте регулируемые лапки шестигранником. Важно, чтобы регулируемые лапки опустились под поверхности, на которых будут стоять стенки.

Umieścić ramę podłogową w miejscu, gdzie kabina ma być finalnie zamontowana. Użyć poziomicy do dokładnego wypoziomowania ramy podłogowej względem podłogi. WAŻNE! W celu prawidłowego zamontowania kabiny ważne jest, aby rama podłogowa była dokładnie wypoziomowana. Do wyregulowania regulowanych stopek użyć klucza imbusowego. Bardzo ważne jest, aby gorna część gwintu na regulowanej stopce była poniżej poziomu dolnej krawędzi ścianek (patrz rysunki).

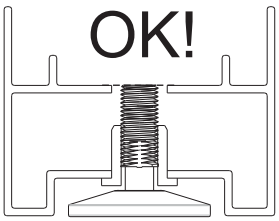

5

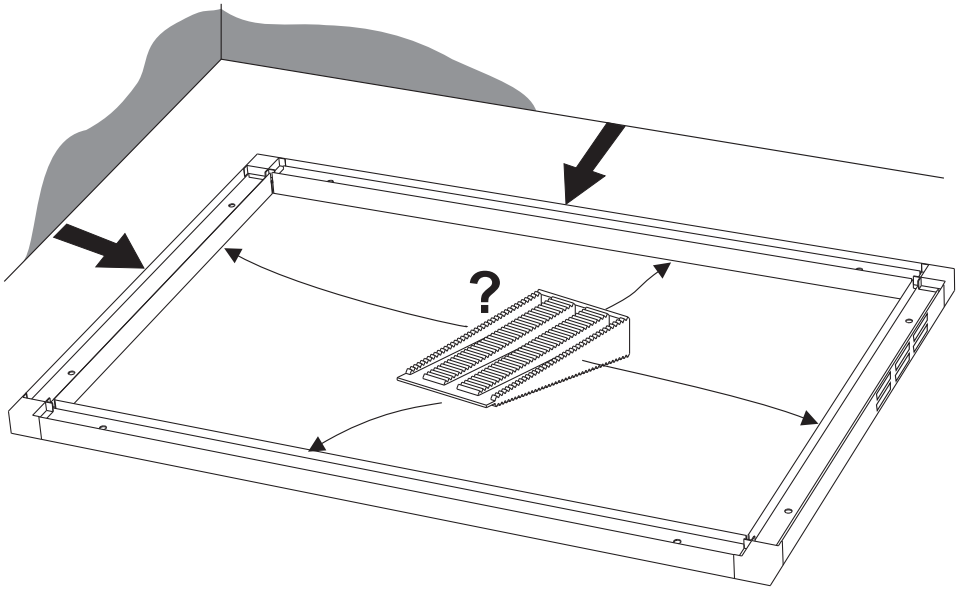

Flytta ut golvramen om den står nära en vägg för att lätt kunna montera väggarna. Om golvramen inte är plan när den flyttats, lägg under kilar på de ställen som behöver.

For easier assembly, pull the floor frame out into the room if it is close to a wall. If this results in the floor frame no longer being level, use wedges where needed to level it up.

Den Bodenrahmen gegebenenfalls von der Wand abrücken, um die Montage der Wände zu erleichtern. Bei eventuell auftretenden Unebenheiten Keile unterlegen.

Si le cadre de sol est proche d'un mur, le déplacer afin de pouvoir monter les cloisons. Si le cadre de sol n'est plus d'aplomb après avoir été déplacé, poser des cales aux endroits où c'est nécessaire.

Выдвиньте раму пола, если она стоит рядом со стенкой, чтобы было легче монтировать стенки. Если рама пола не расположена горизонтально при перемещении, подложите клинья там, где это необходимо.

W celu łatwiejszego montażu można ramę podłogową przesunąć na środek pomieszczenia. Jeśli po przesunięciu rama podłogowa nie jest w poziomie należy użyć klinów do wypoziomowania jej na czas montażu.

6

Skruva alltid dit den översta skruven först, sedan den nedersta och till sist de båda skruvarna I mitten.

Always start with the top screw, then the bottom screw and finally the two middle screws.

Zuerst die obere Schraube, dann die untere und abschließend die beiden mittleren Schrauben anbringen.

Toujours commencer à visser la vis du haut, puis celle du bas, et enfin les deux vis du milieu.

Начинайте ввинчивать всегда с первого винта, потом ввинтите нижний винт и в конце оба винта посредине.

Przykręcanie należy zawsze zaczynać od śrub górnych, następnie dolne, a na końcu śruby środkowe.

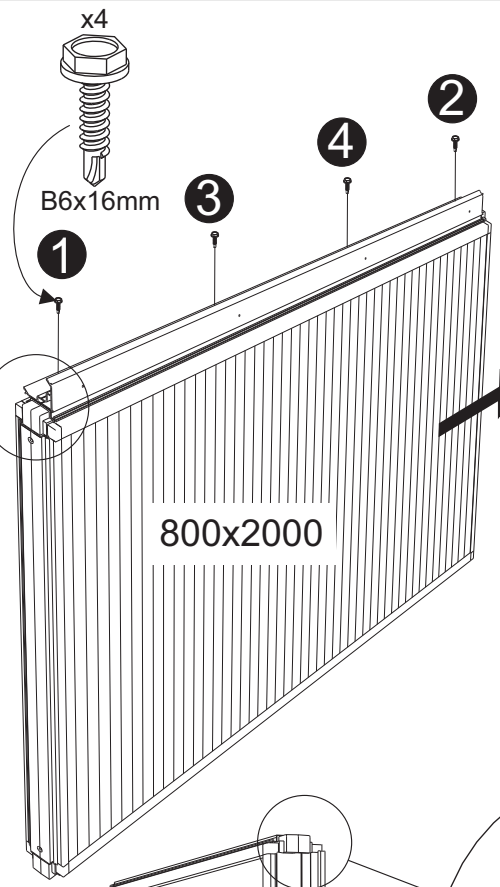

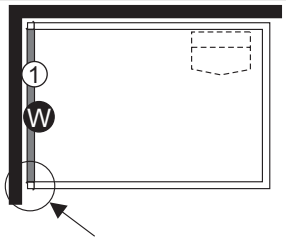

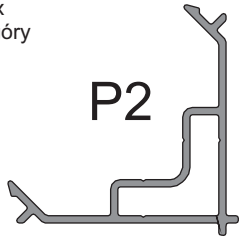

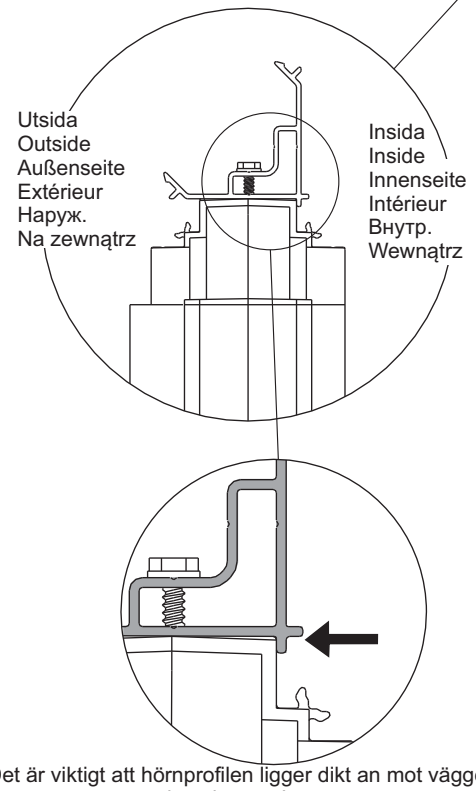

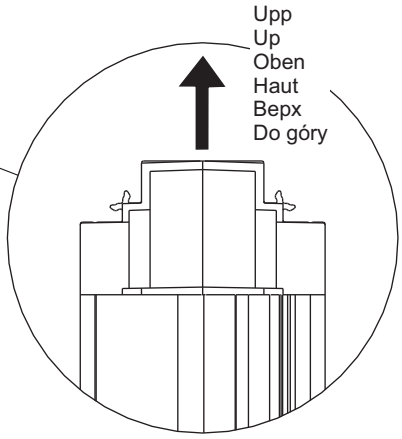

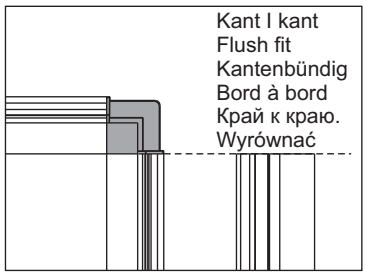

OBS! Det är viktigt att hörnprofilen ligger dikt an mot väggen. Tryck profilen mot väggen när den skruvas I.

IMPORTANT! Make sure the corner profile fits perfectly flush against the wall. Press the profile against the wall while screwing it into place.

ACHTUNG! Die Eck- und T-Verbindungen müssen dicht an der Wand anliegen. Das Profil beim Festschrauben an der Wand andrücken.

ATTENTION ! Il est important que le profilé d'angle soit bien plaqué contre la cloison. Pendant l'assemblage, presser le profilé contre la cloison.

Внимание! Важно, чтобы угловые рейки плотно прилегали к стенке. Прижимайте рейку к стенке, когда будете её привинчивать.

WAŻNE! Należy upewnić się czy profile narożne są idealnie dopasowane do elementu ścianki. Podczas dokręcania profil należy docisnąć do ścianki.

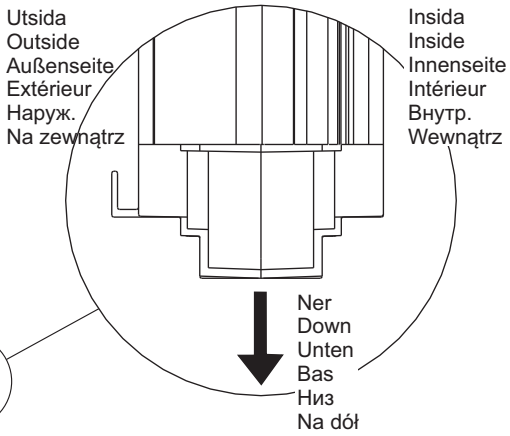

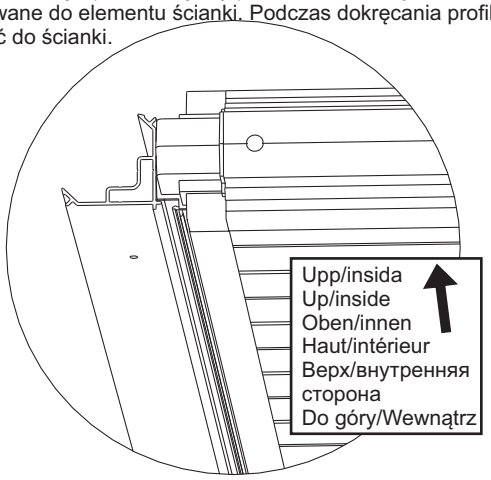

7

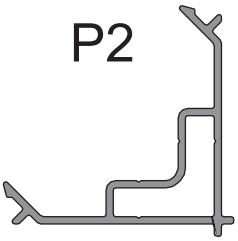

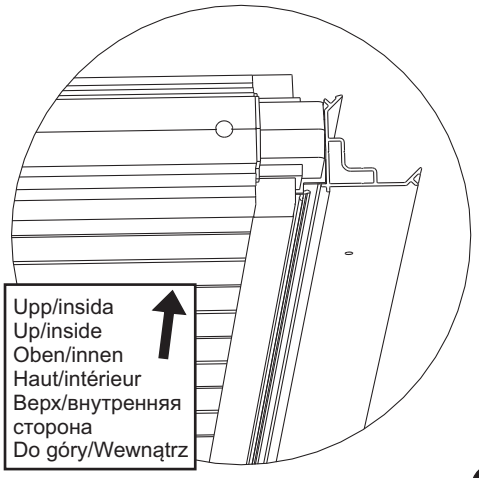

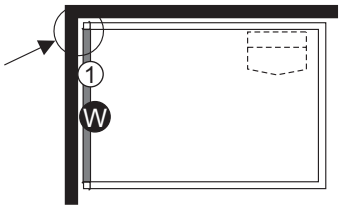

Vänd på väggen och skruva fast den andra hörnprofilen.

Turn the wall round and screw the other corner profile into place.

Wand wenden und zweites Eckprofil befestigen.

Retourner la cloison et visser le deuxième profilé d'angle.

Поверните стенку и закрепите винтами вторую угловую рейку.

Obrócić ściankę i przykręcić drugi profil narożny.

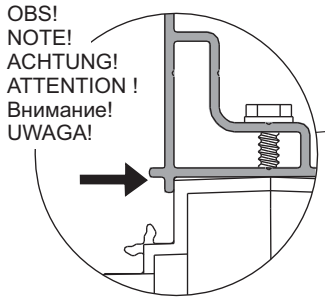

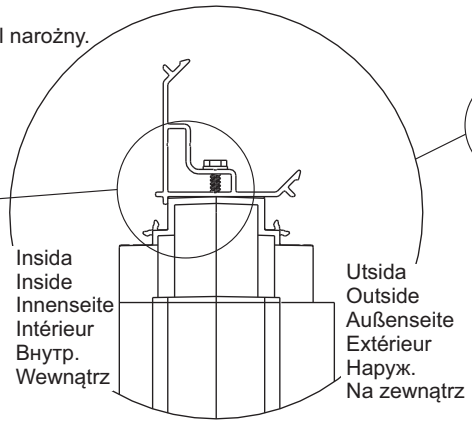

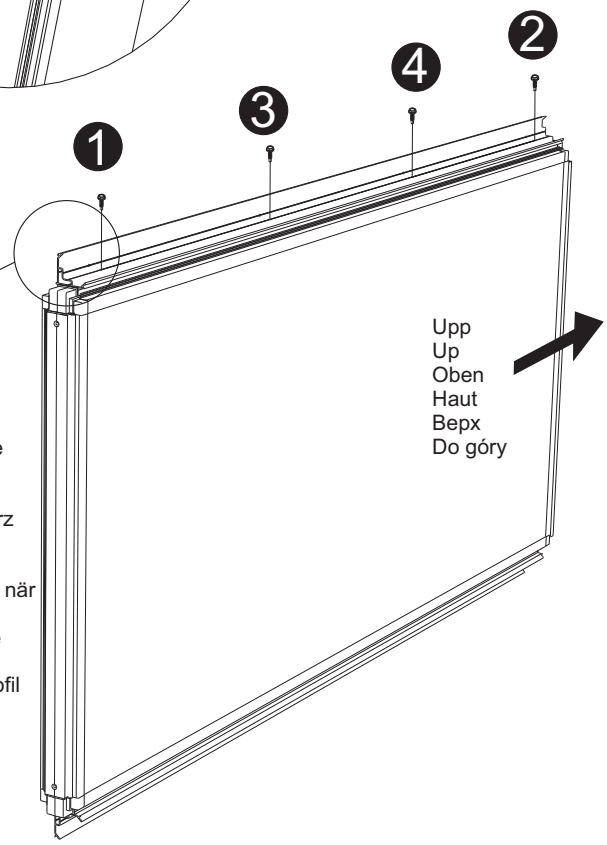

OBS! Det är viktigt att hörnprofilen ligger dikt an mot väggen. Tryck profilen mot väggen när den skruvas I.
IMPORTANT! Make sure the corner profile fits perfectly flush against the wall. Press the profile against the wall while screwing it into place.
ACHTUNG! Die Eck- und T-Verbindungen müssen dicht an der Wand anliegen. Das Profil beim Festschrauben an der Wand andrücken.
ATTENTION ! Il est important que le profilé d'angle soit bien plaqué contre la cloison. Pendant l'assemblage, presser le profilé contre la cloison.
Внимание! Важно, чтобы угловые рейки плотно прилегали к стенке. Прижимайте рейку к стенке, когда будете её привинчивать.
WAŻNE! Należy upewnić się czy profile narożne są idealnie dopasowane do elementu ścianki. Podczas dokręcania profil należy docisnąć do ścianki.

8

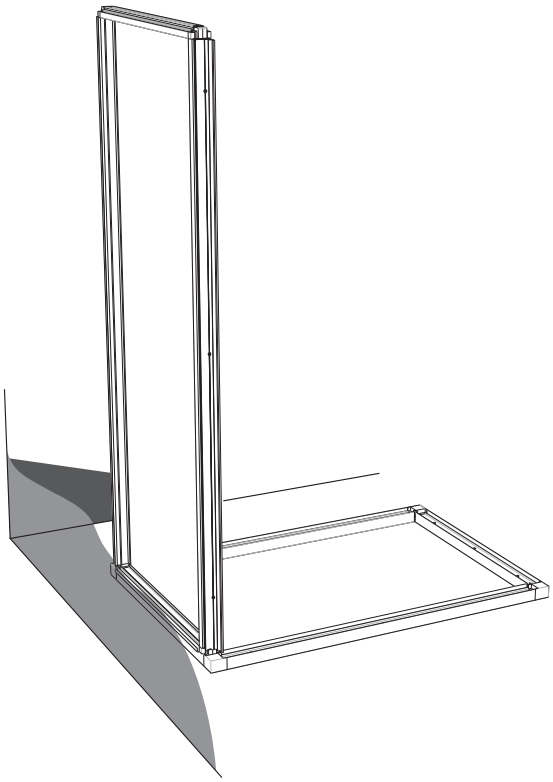

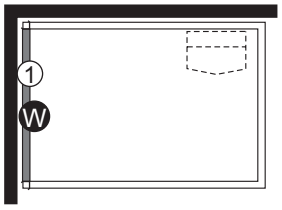

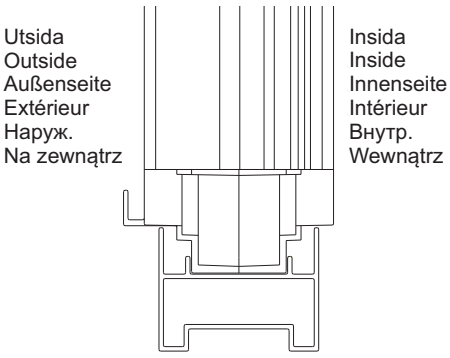

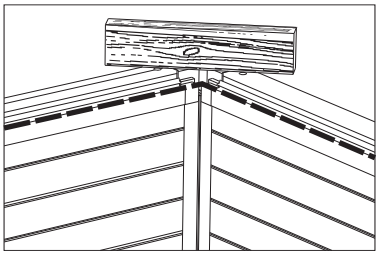

OBS! Det är viktigt att väggarna är i jämnhöjd I hörnen.

IMPORTANT! The walls must be perfectly level where they meet at the corners.

ACHTUNG! Die Wände müssen an den Ecken auf gleicher Höhe liegen.

ATTENTION ! Il est important que les cloisons soient au même niveau dans les angles.

Внимание! Важно, чтобы стенки были на одинаковой высоте в углу.

WAŻNE! Ścianki w narożniku musza być dokładnie na tym samym poziomie.

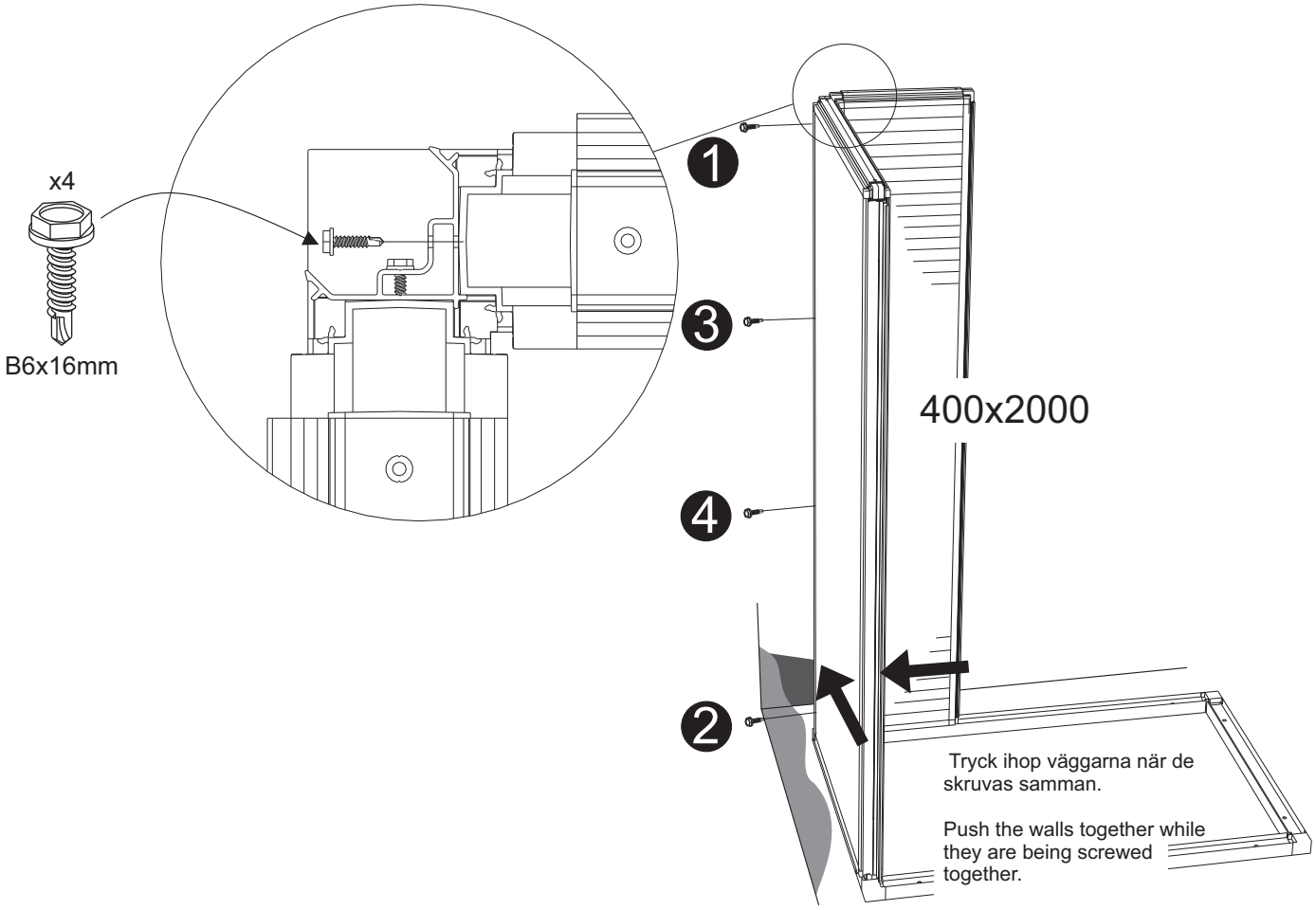

Tryck ihop väggarna när de skruvas samman.

Push the walls together while they are being screwed together.

Wände beim Zusammenschrauben zusammendrücken.

Pour visser les cloisons, les maintenir fermement assemblées.

Прижимайте стенки одну к другой, когда будете соединять их винтами.

Podczas skręcania ścianek należy je ze sobą trzymać dokładnie połączone.

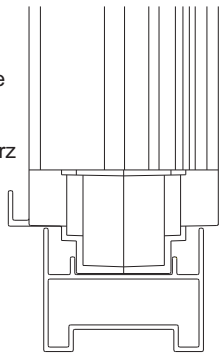

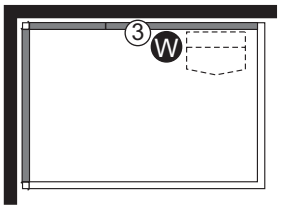
3
W

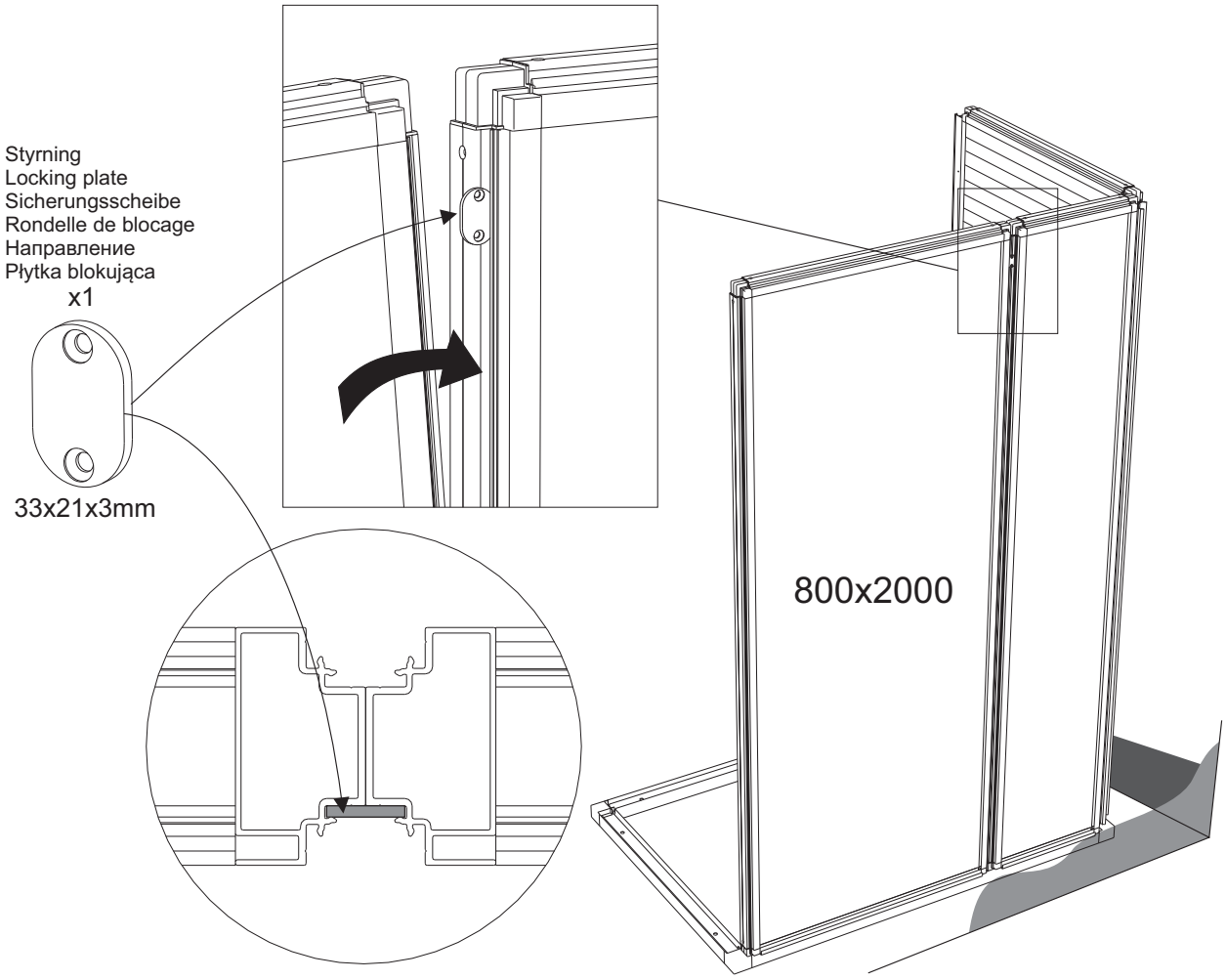
Styrning
Locking plate
Sicherungsscheibe
Rondelle de blocage
Направление
Płytka blokująca
x1
33x21x3mm
800x2000

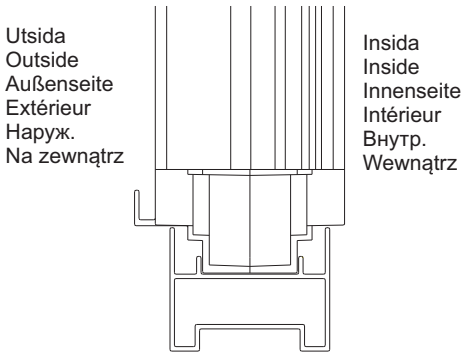
Utsida
Outside
Außenseite
Extérieur
Наруж.
Na zewnątrz
Insida
Inside
Innenseite
Intérieur
Внутр.
Wewnątrz

11

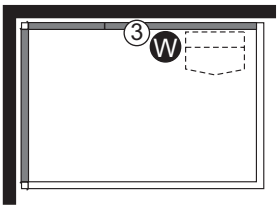
3
W

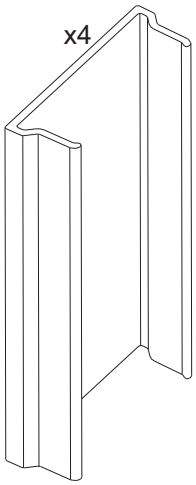
x4
70mm

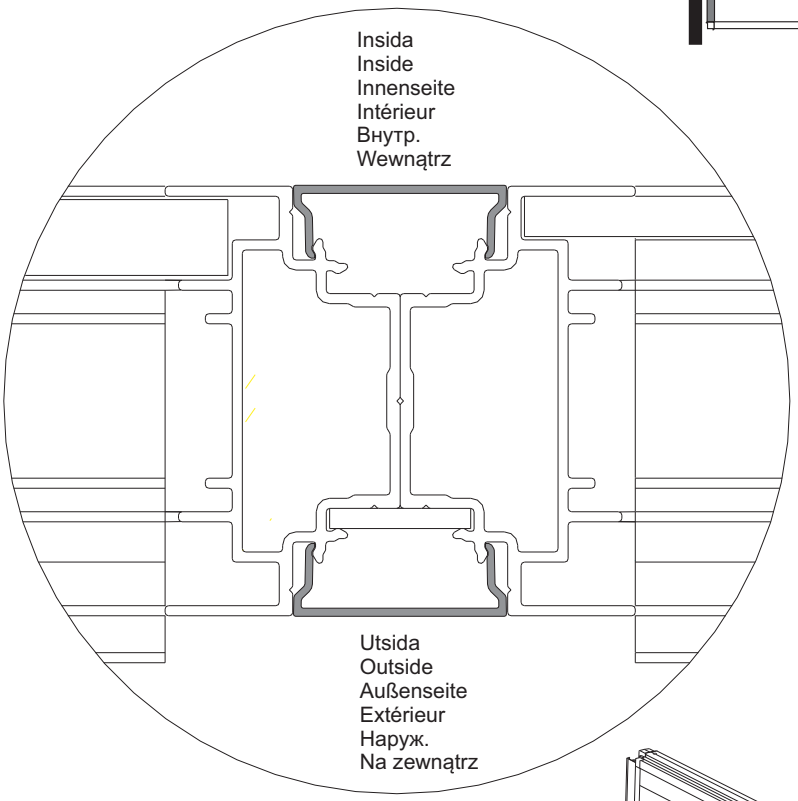
Insida
Inside
Innenseite
Intérieur
Внутр.
Wewnątrz
Utsida
Outside
Außenseite
Extérieur
Наруж.
Na zewnątrz

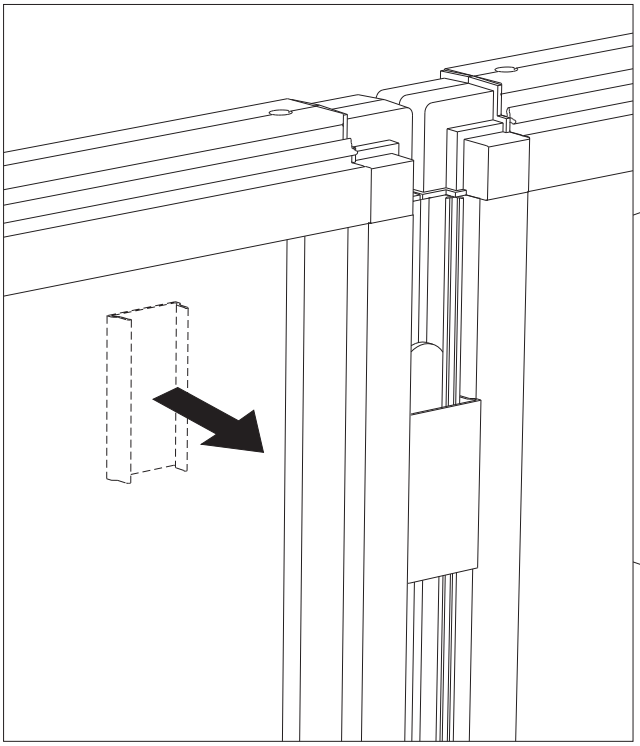

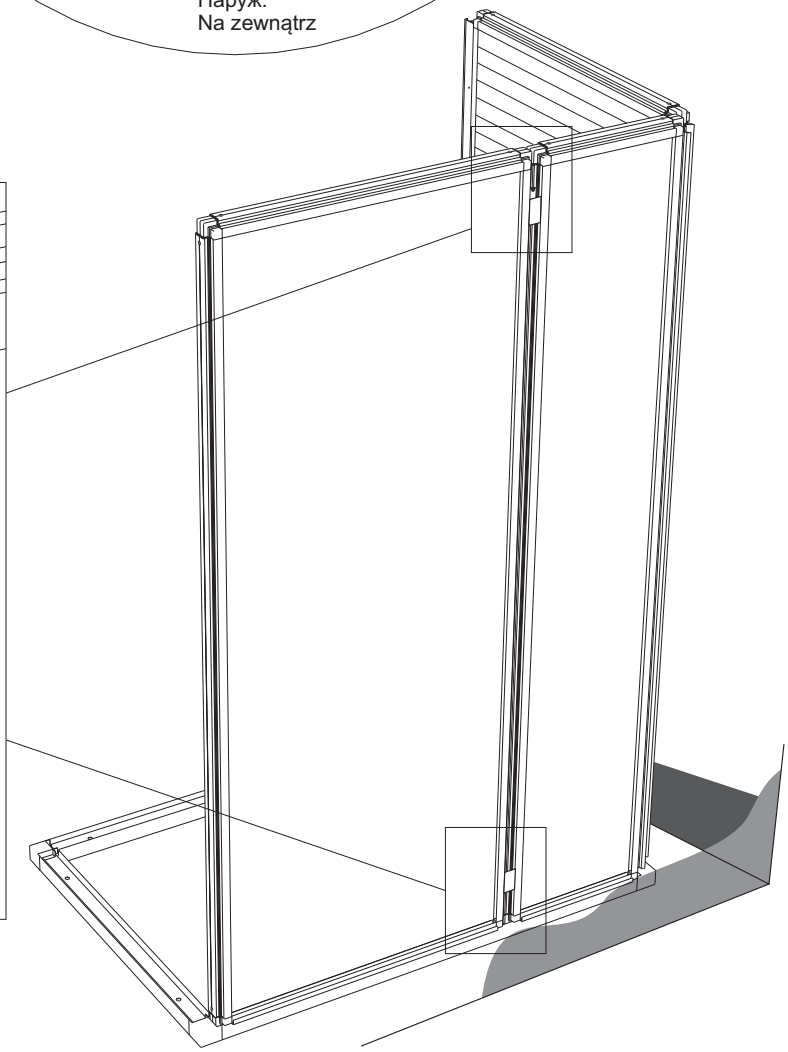

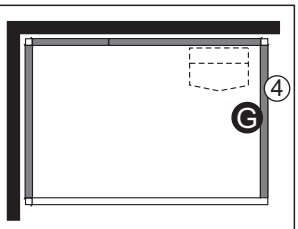

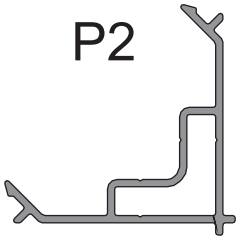

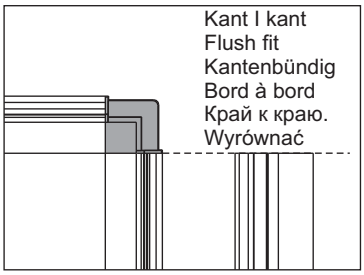

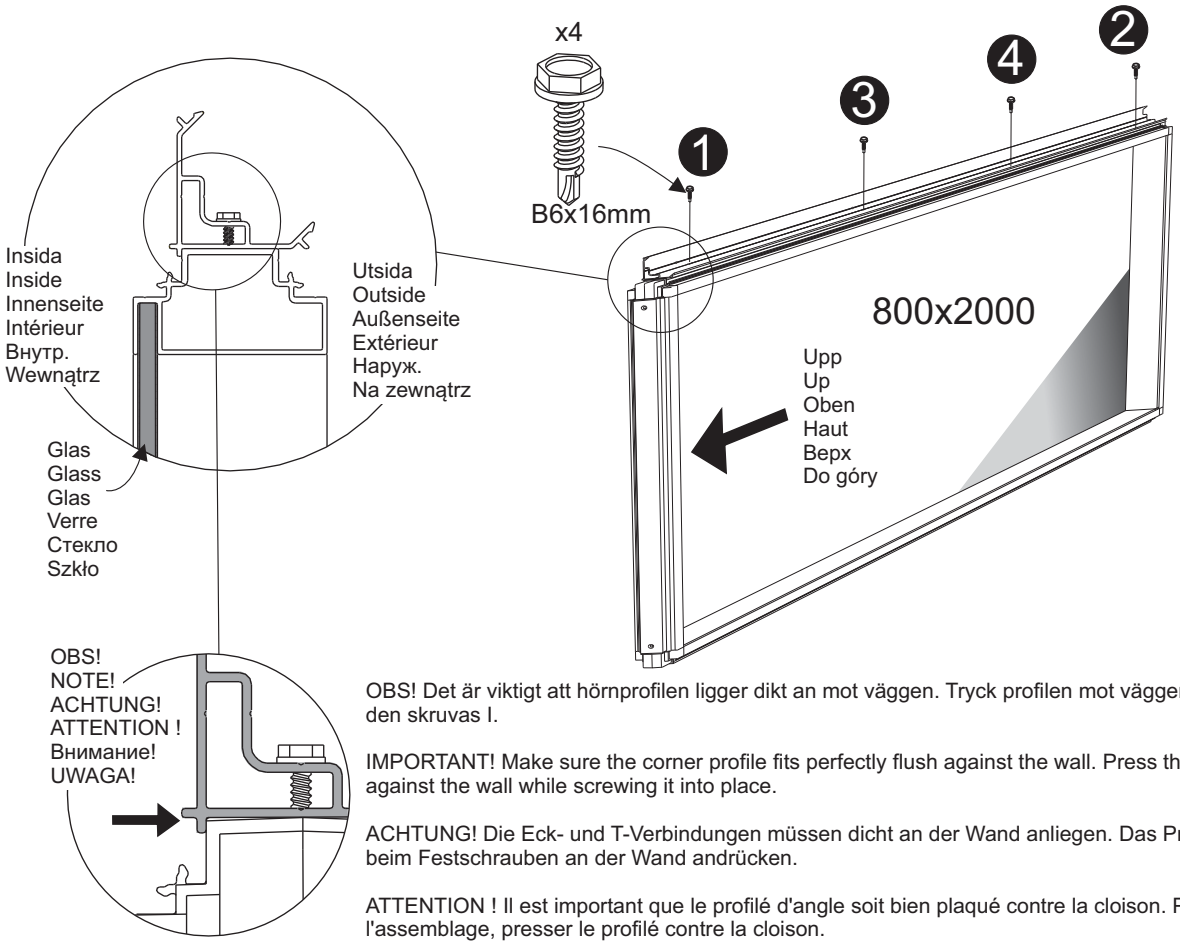

OBS! Det är viktigt att hörnprofilen ligger dikt an mot väggen. Tryck profilen mot väggen när den skruvas I.

IMPORTANT! Make sure the corner profile fits perfectly flush against the wall. Press the profile against the wall while screwing it into place.

ACHTUNG! Die Eck- und T-Verbindungen müssen dicht an der Wand anliegen. Das Profil beim Festschrauben an der Wand andrücken.

ATTENTION ! Il est important que le profilé d'angle soit bien plaqué contre la cloison. Pendant l'assemblage, presser le profilé contre la cloison.

Внимание! Важно, чтобы угловые рейки плотно прилегали к стенке. Прижимайте рейку к стенке, когда будете её привинчивать.

WAŻNE! Należy upewnić się czy profile narożne są idealnie dopasowane do elementu ścianki. Podczas dokręcania profil należy docisnąć do ścianki.

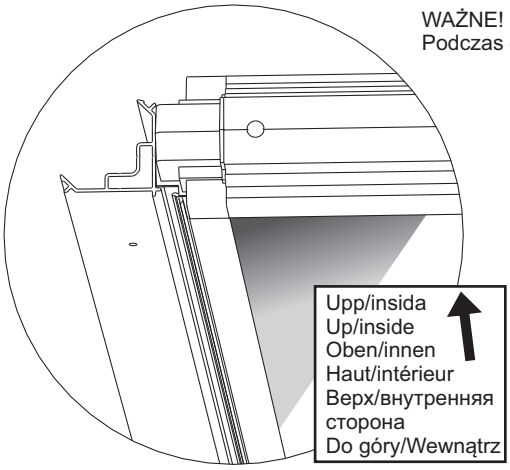

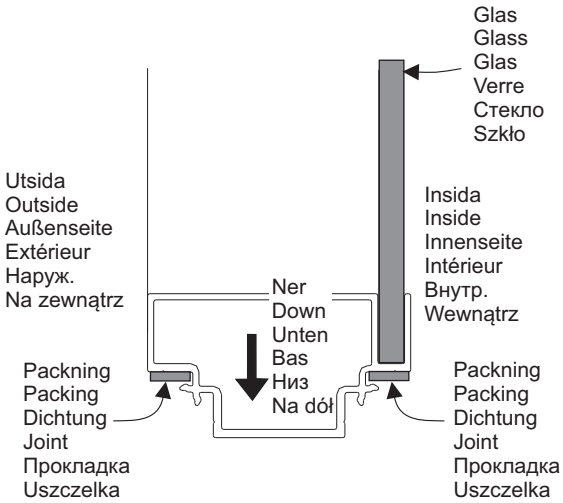

13

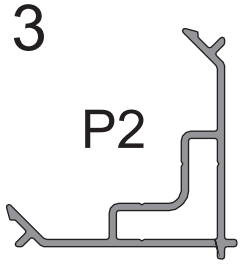

Vänd på väggen och skruva fast den andra hörnprofilen.

Turn the wall round and screw the other corner profile into place.

Wand wenden und zweites Eckprofil befestigen.

Retourner la cloison et visser le deuxième profilé d'angle.

Поверните стенку и закрепите винтами вторую угловую рейку.

Obrócić ściankę i przykręcić drugi profil narożny.

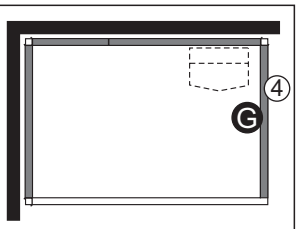

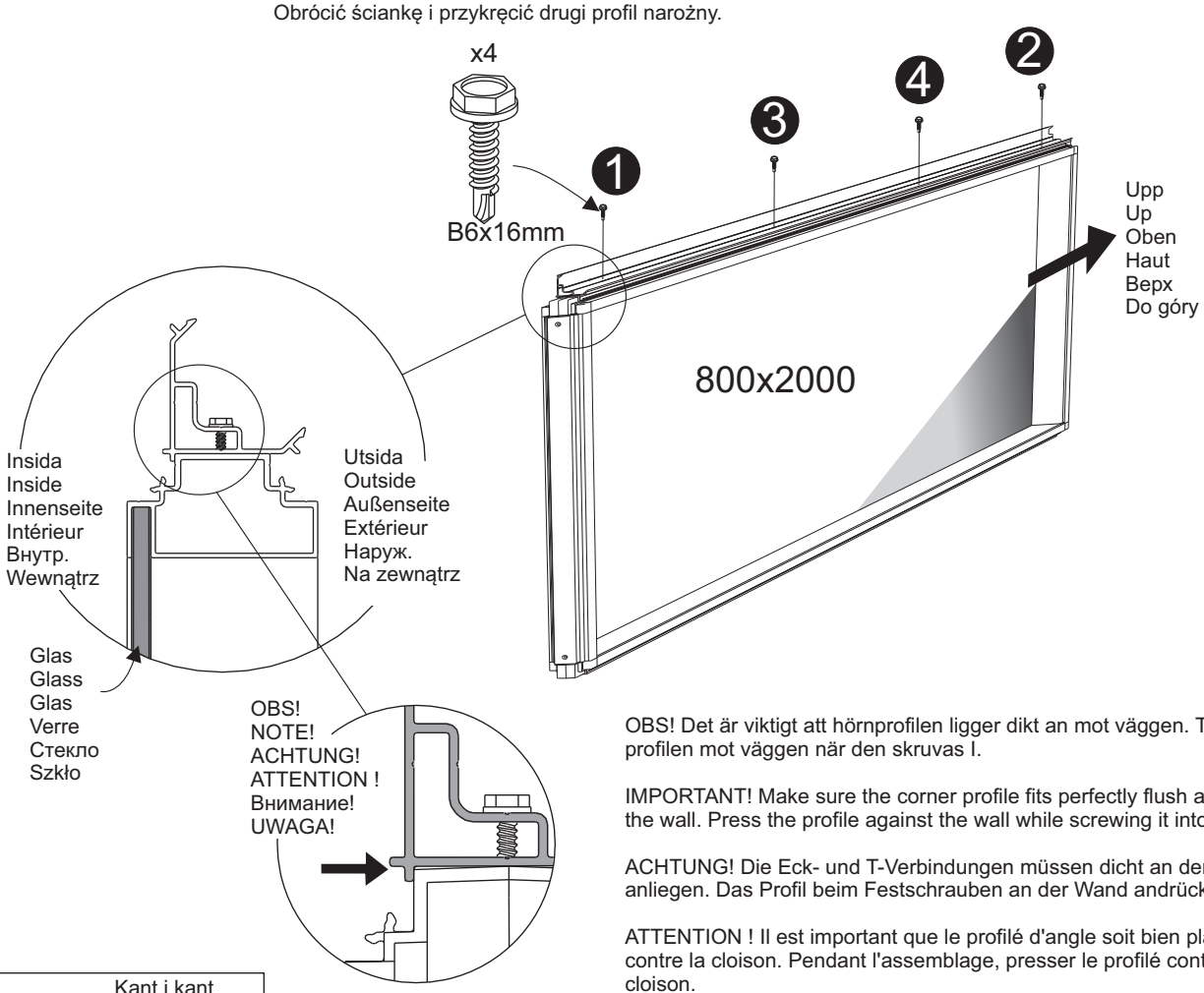

OBS! Det är viktigt att hörnprofilen ligger dikt an mot väggen. Tryck profilen mot väggen när den skruvas I.

IMPORTANT! Make sure the corner profile fits perfectly flush against the wall. Press the profile against the wall while screwing it into place.

ACHTUNG! Die Eck- und T-Verbindungen müssen dicht an der Wand anliegen. Das Profil beim Festschrauben an der Wand andrücken.

ATTENTION ! Il est important que le profilé d'angle soit bien plaqué contre la cloison. Pendant l'assemblage, presser le profilé contre la cloison.

Внимание! Важно, чтобы угловые рейки плотно прилегали к стенке. Прижимайте рейку к стенке, когда будете её привинчивать.

WAŻNE! Należy upewnić się czy profile narożne są idealnie dopasowane do elementu ścianki. Podczas dokręcania profil należy docisnąć do ścianki.

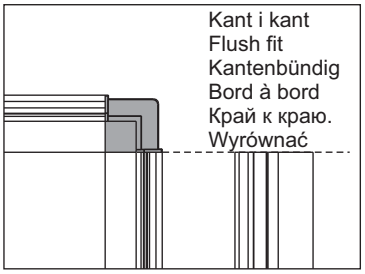

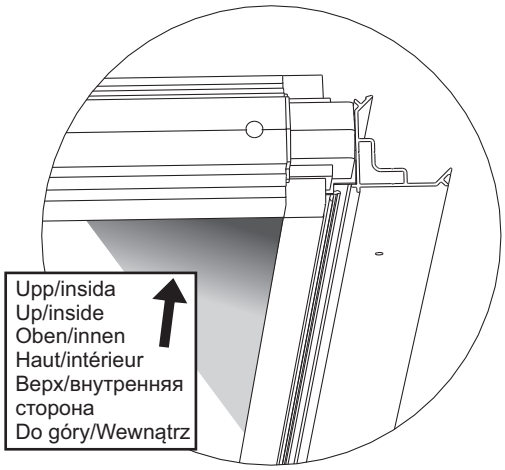

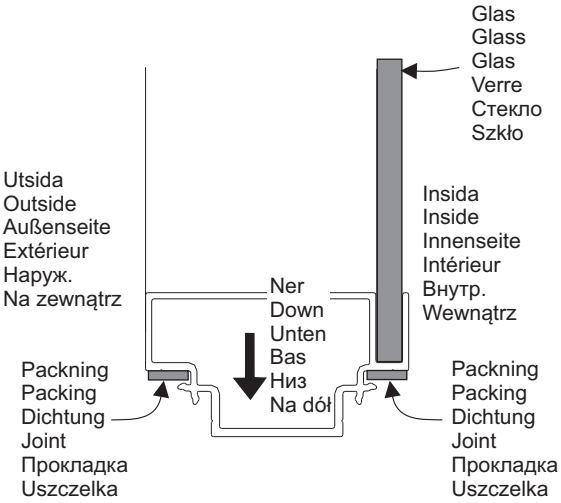

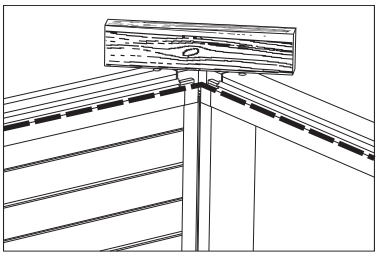

OBS! Det är viktigt att väggarna är i jämnhöjd I hörnen.

IMPORTANT! The walls must be perfectly level where they meet at the corners.

ACHTUNG! Die Wände müssen an den Ecken auf gleicher Höhe liegen.

ATTENTION ! Il est important que les cloisons soient au même niveau dans les angles.

Внимание! Важно, чтобы стенки были на одинаковой высоте в углу.

WAŻNE! Ścianki w narożniku musza być dokładnie na tym samym poziomie.

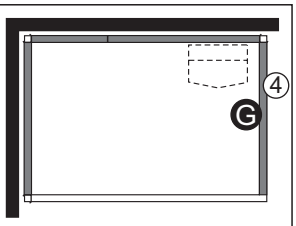

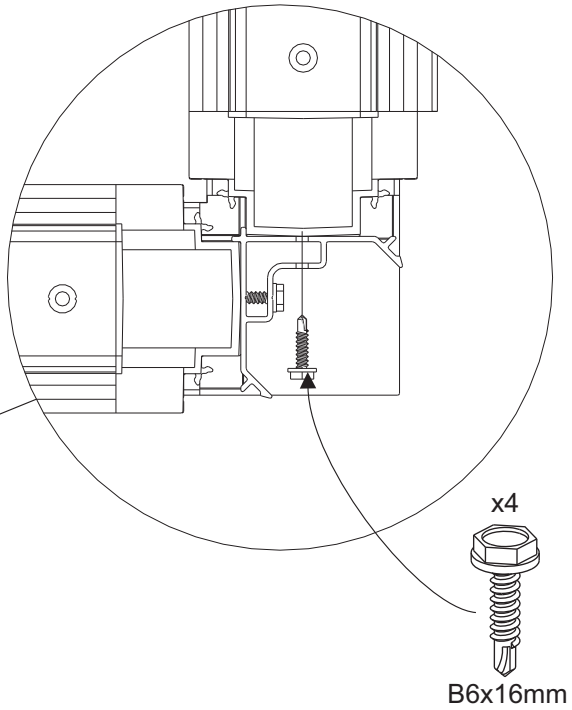

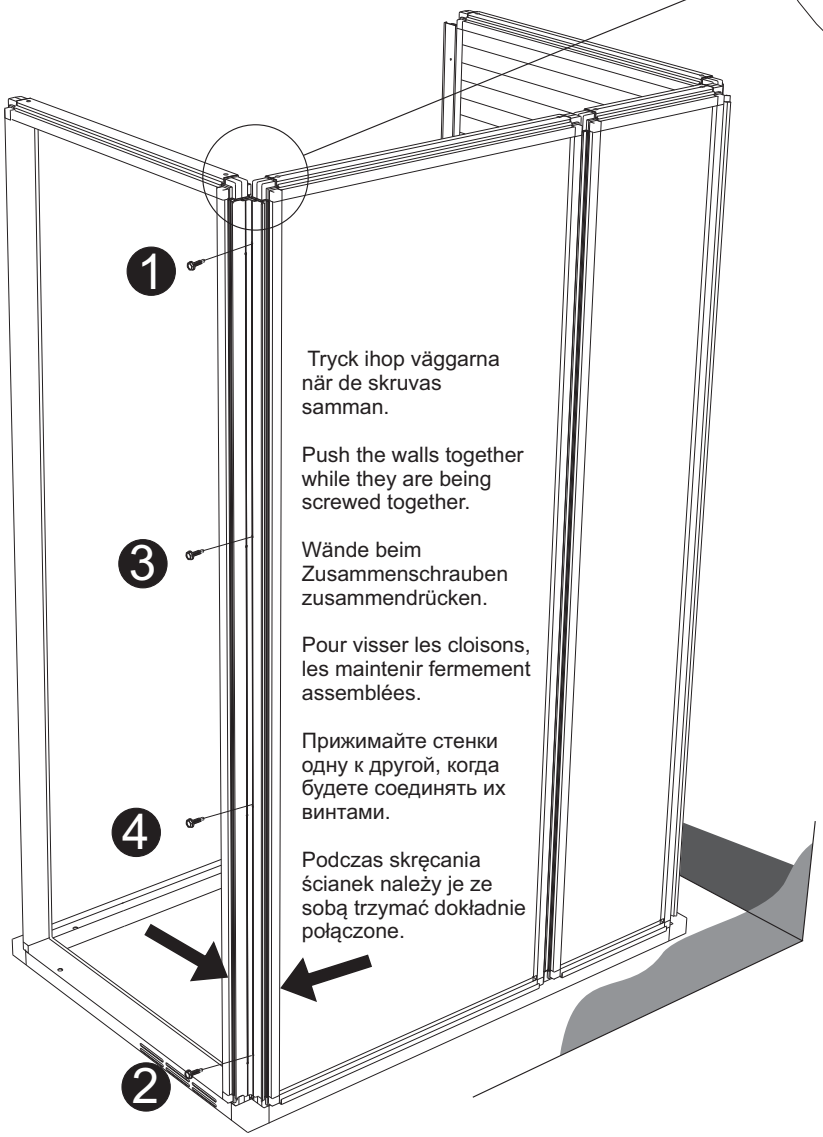

Tryck ihop väggarna när de skruvas samman.

Push the walls together while they are being screwed together.

Wände beim Zusammenschrauben zusammendrücken.

Pour visser les cloisons, les maintenir fermement assemblées.

Прижимайте стенки одну к другой, когда будете соединять их винтами.

Podczas skręcania ścianek należy je ze sobą trzymać dokładnie połączone.

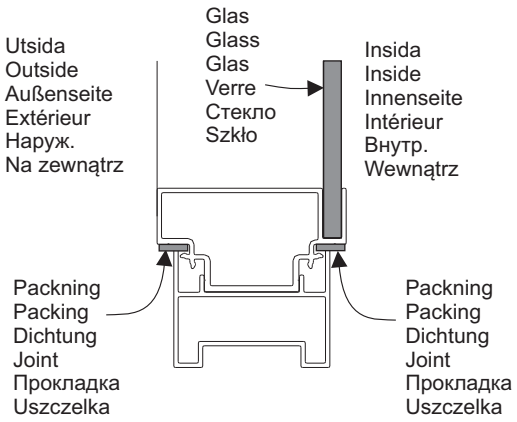

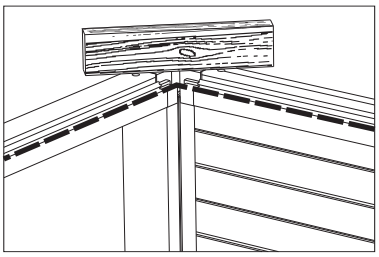

OBS! Det är viktigt att väggarna är i jämnhöjd I hörnen.

IMPORTANT! The walls must be perfectly level where they meet at the corners.

ACHTUNG! Die Wände müssen an den Ecken auf gleicher Höhe liegen.

ATTENTION ! Il est important que les cloisons soient au même niveau dans les angles.

Внимание! Важно, чтобы стенки были на одинаковой высоте в углу.

WAŻNE! Ścianki w narożniku musza być dokładnie na tym samym poziomie.

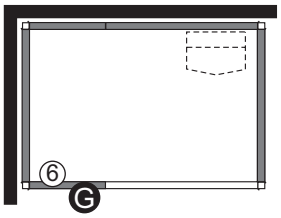

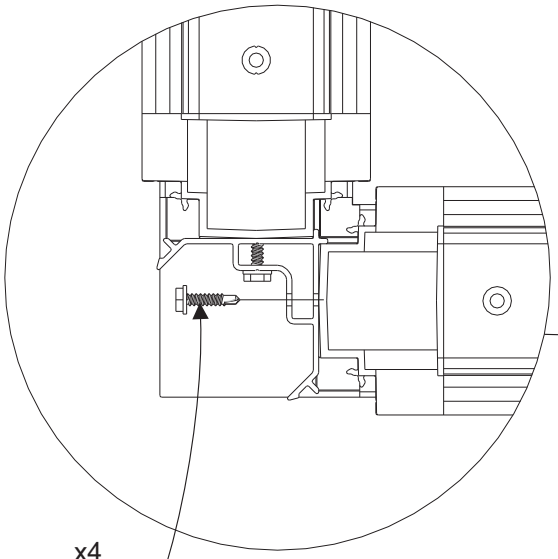

x4

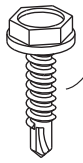

B6x16mm

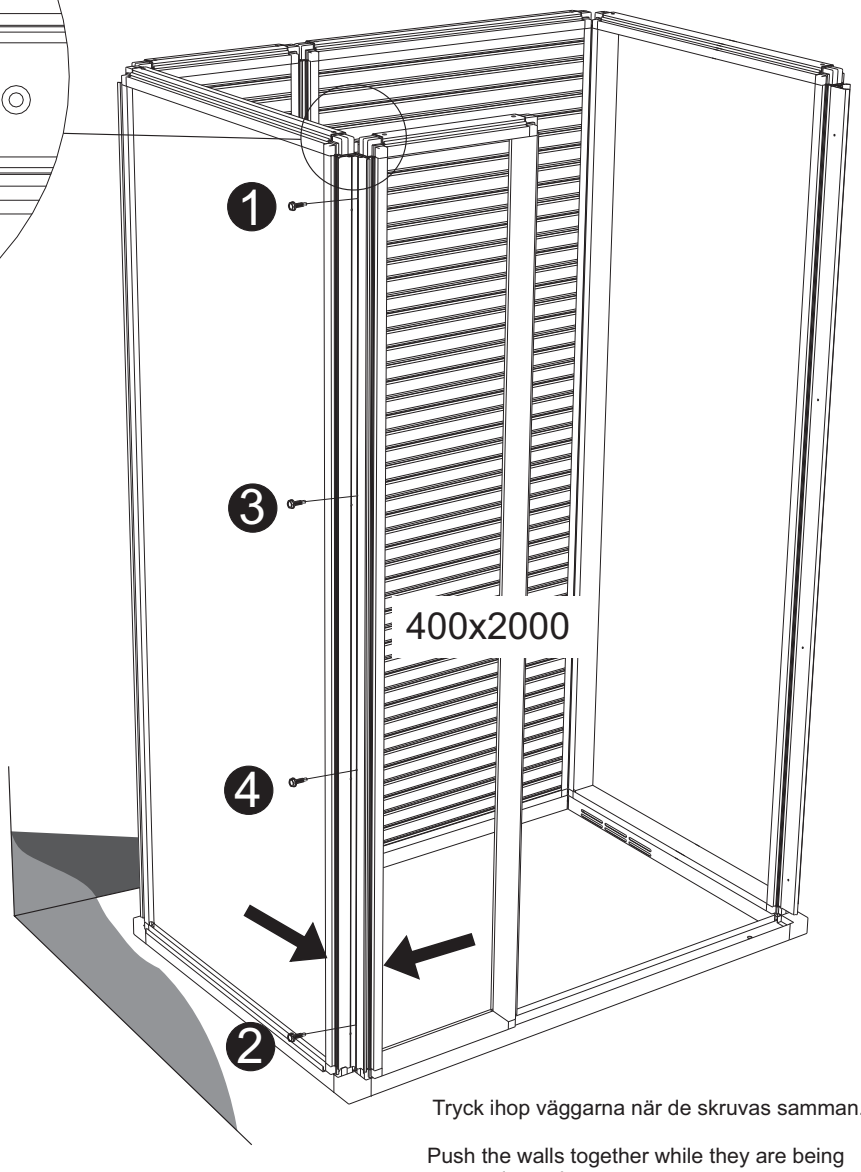

Tryck ihop väggarna när de skruvas samman.

Push the walls together while they are being screwed together.

Wände beim Zusammenschrauben zusammendrücken.

Pour visser les cloisons, les maintenir fermement assemblées.

Прижимайте стенки одну к другой, когда будете соединять их винтами.

Podczas skręcania ścianek należy je ze sobą trzymać dokładnie połączone.

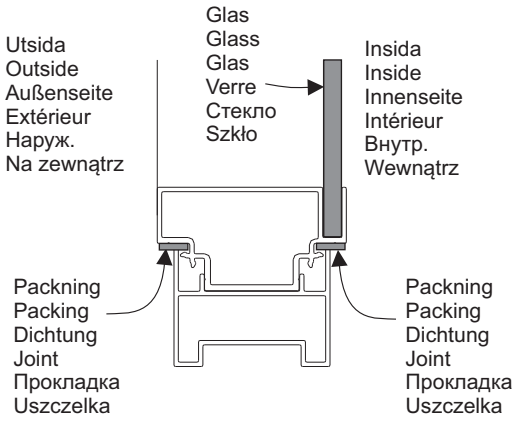

16

Dörren levereras högerhängd. För att göra om dörren till vänsterhängd gör enligt bilderna på följande två sidor. Ska dörren vara högerhängd gå direkt till bild 18.

The door is supplied with hinges on the right-hand side. To move the hinges to the left-hand side, follow the pictograph instructions on the next two pages. If you are fitting a door with hinges on the right-hand side, go directly to figure 18.

Tür bei Lieferung mit Rechtsanschlag. Für Umbau der Tür auf Linksanschlag siehe Abbildungen auf den nachfolgenden Seiten. Wird Rechtsanschlag gewünscht, weiter mit Abb. 18.

La porte est livrée suspendue à droite. Pour modifier la porte et la rendre suspendue à gauche, procéder comme indiqué sur les images des deux pages suivantes. Si la porte doit être suspendue à droite, passer directement à l'image 18.

Дверь поставляется с петлями с правой стороны. Чтобы дверь открывалась на петлях с левой стороны, выполните действия на следующих двух страницах. Если дверь открывается на петлях с правой стороны, перейдите к иллюстрации 18.

Drzwi dostarczane są z zawiasami z prawej strony. Aby przesunąć zawiasy na lewą stroną należy postępować zgodnie z rysunkami na następnej stronie. Jeśli montowane są drzwi z zawiasami z prawej strony to należy przejść do rysunku 18.

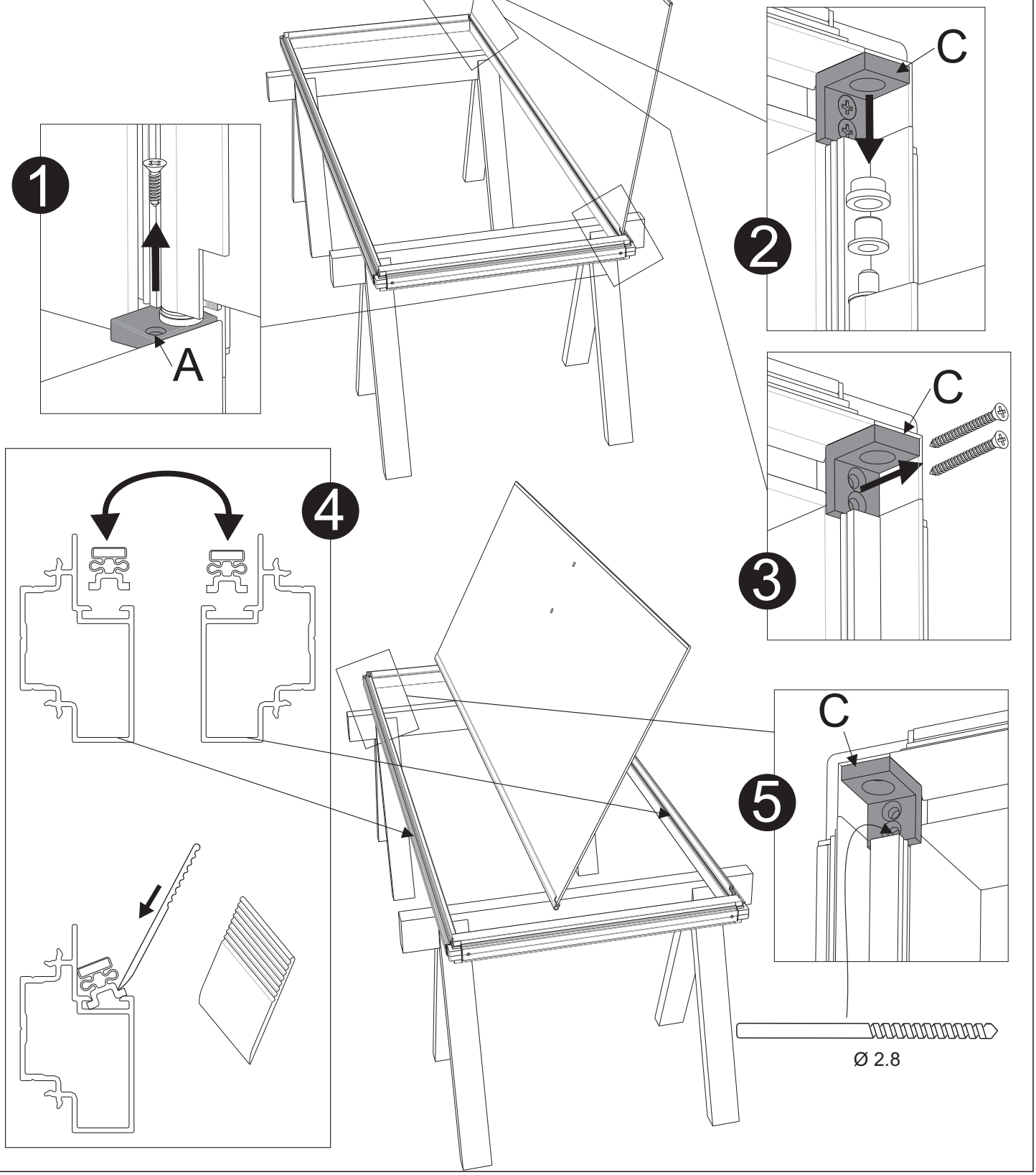

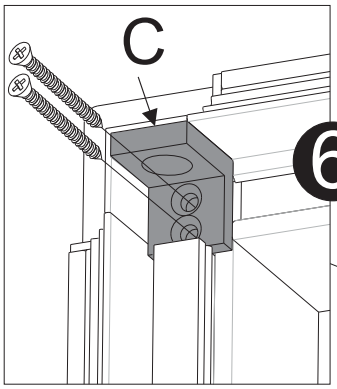
C
6

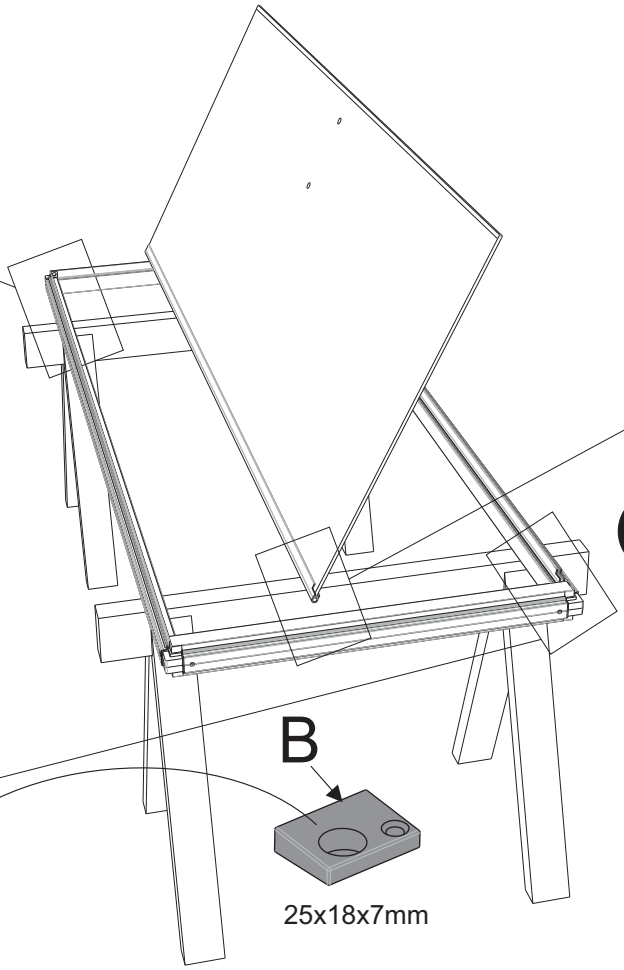
B
25x18x7mm

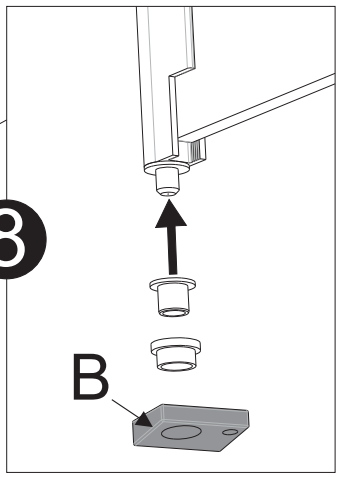
8
B

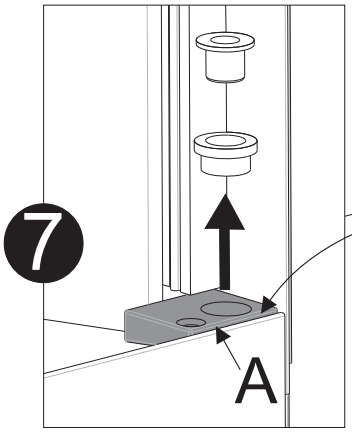
7
A

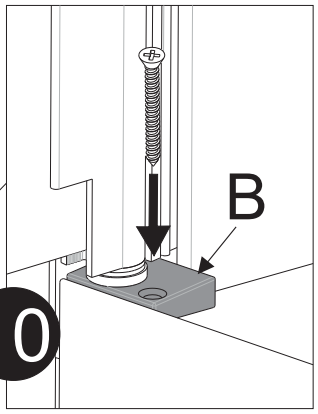
B
10

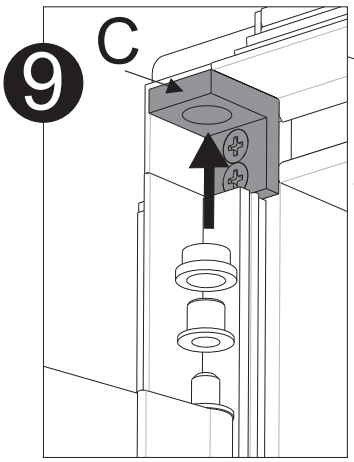
9
C

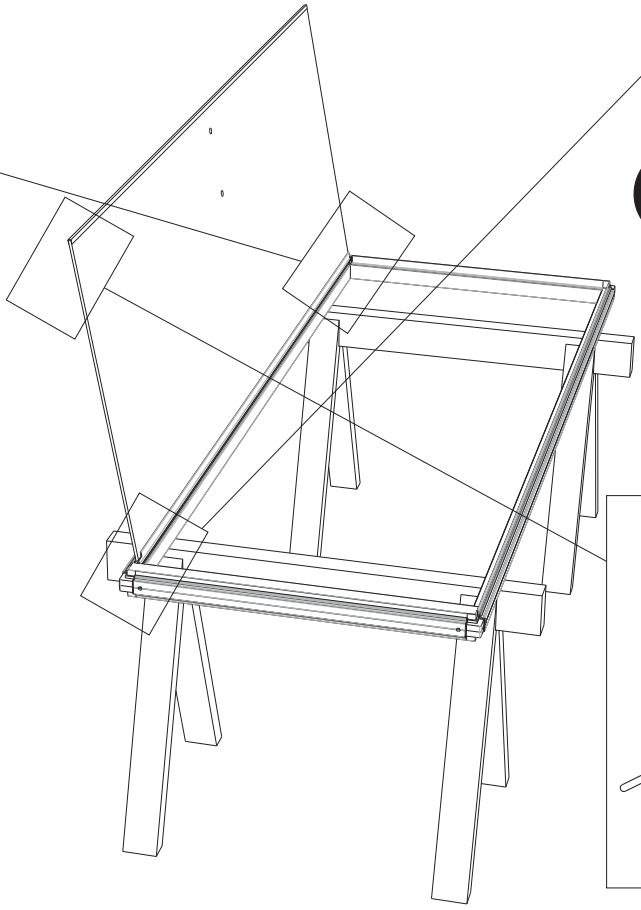

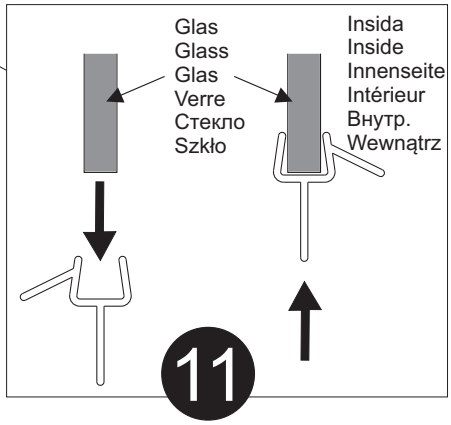
Glas
Glass
Glas
Verre
Стекло
Szkło
Insida
Inside
Innenseite
Intérieur
Внутр.
Wewnątrz
11

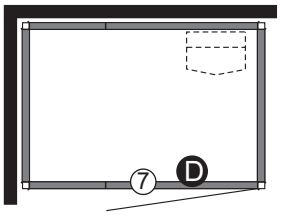

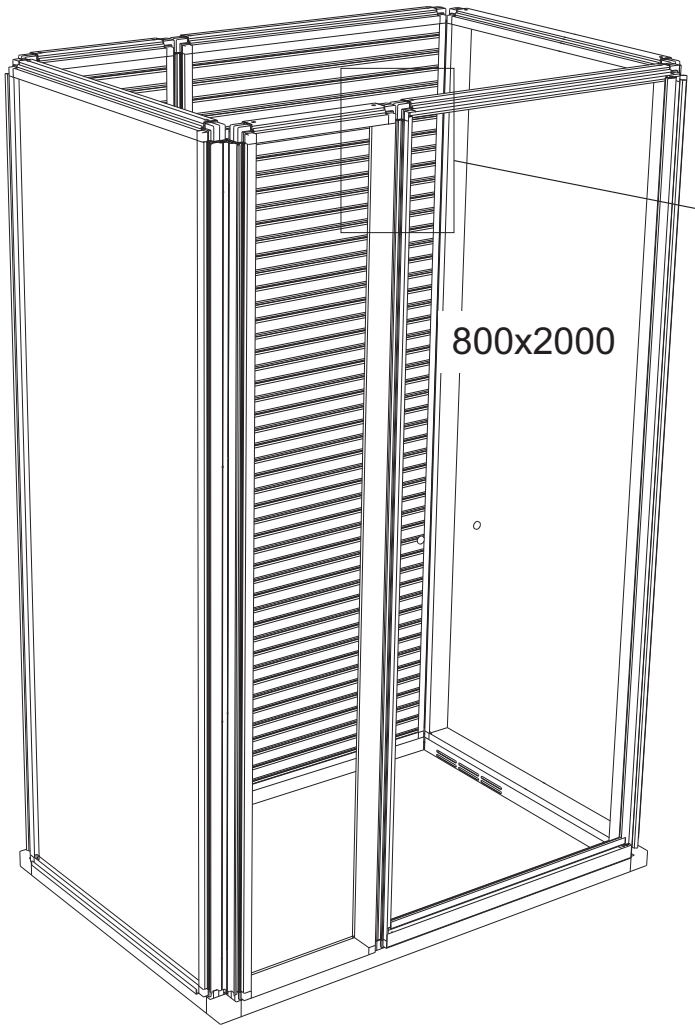

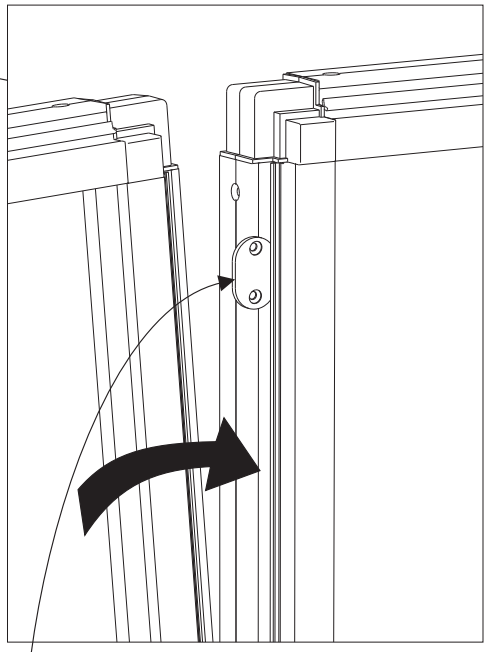

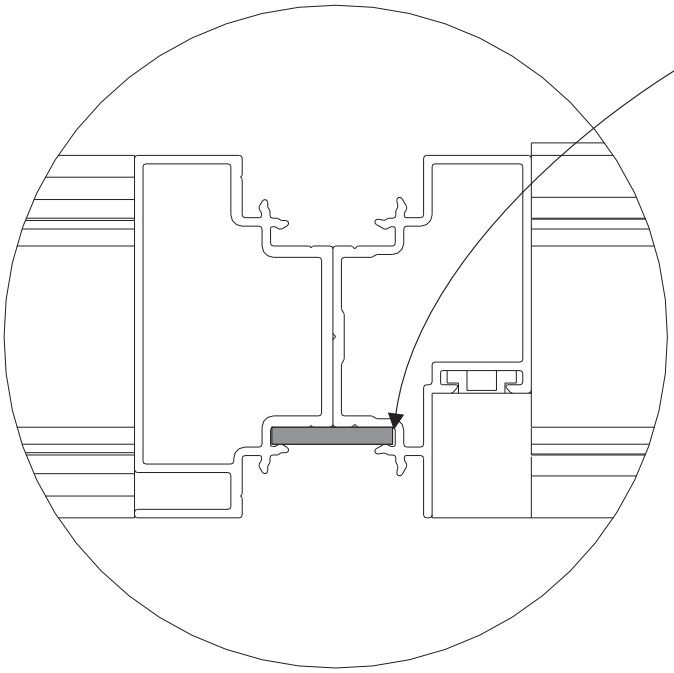

x1

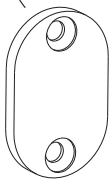

33x21x3mm

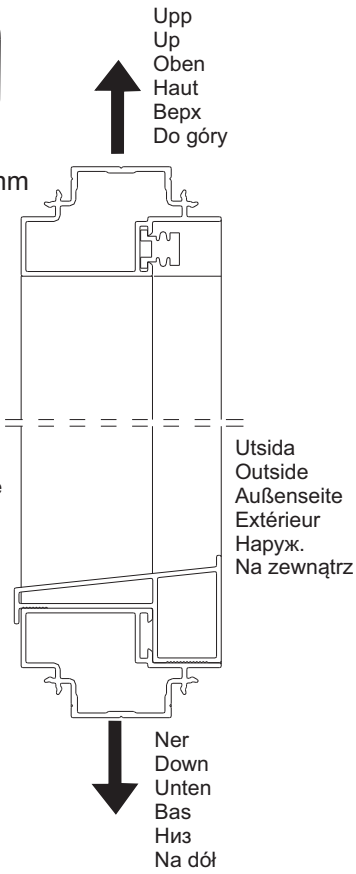

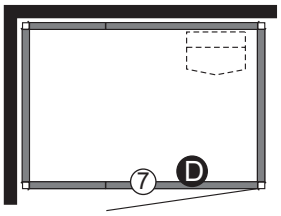
7
D

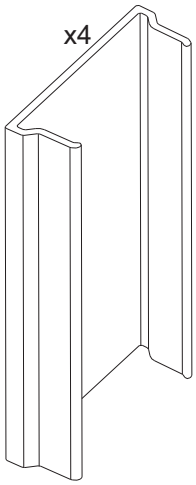
x4
70mm

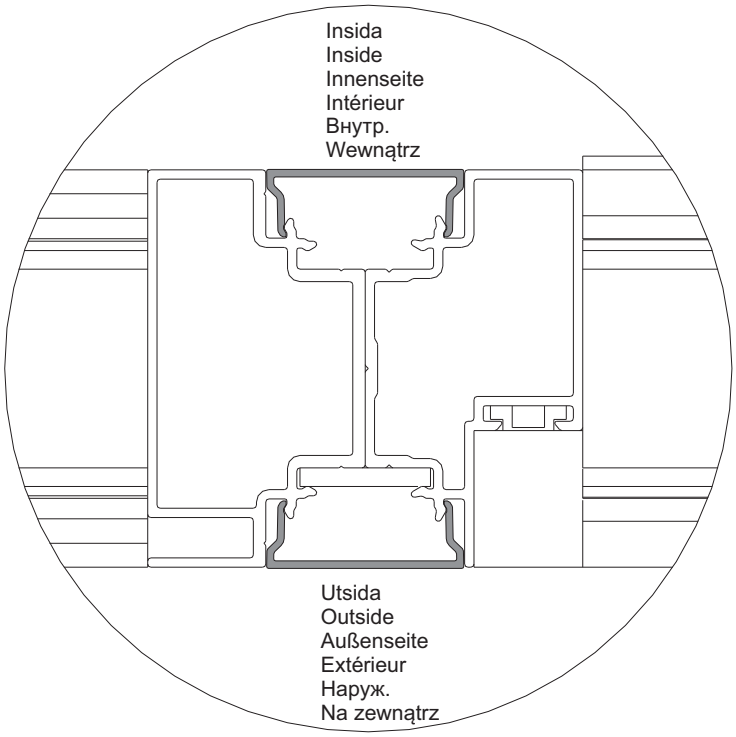
Insida
Inside
Innenseite
Intérieur
Внутр.
Wewnątrz
Utsida
Outside
Außenseite
Extérieur
Наруж.
Na zewnątrz

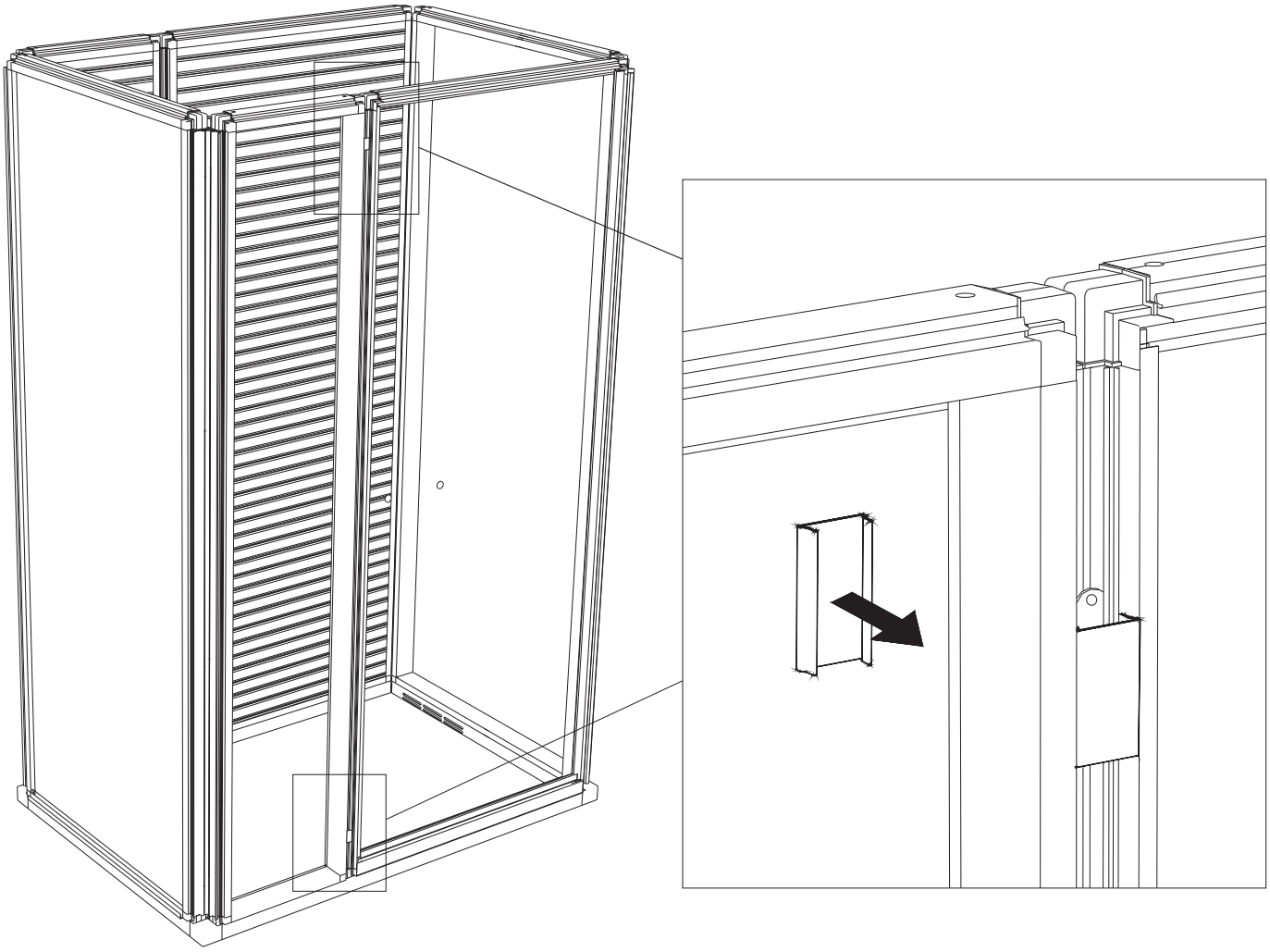

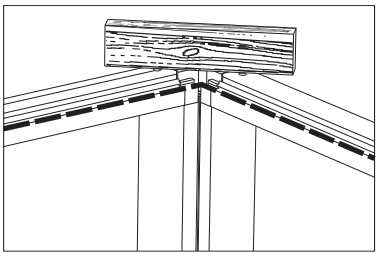

OBS! Det är viktigt att väggarna är i jämnhöjd I hörnen.

IMPORTANT! The walls must be perfectly level where they meet at the corners.

ACHTUNG! Die Wände müssen an den Ecken auf gleicher Höhe liegen.

ATTENTION ! Il est important que les cloisons soient au même niveau dans les angles.

Внимание! Важно, чтобы стенки были на одинаковой высоте в углу.

WAŻNE! Ścianki w narożniku musza być dokładnie na tym samym poziomie.

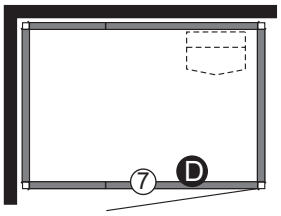

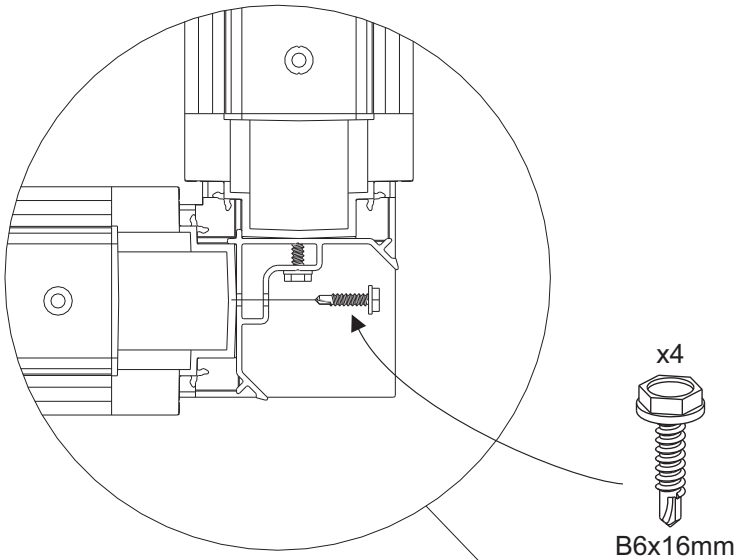

x4

B6x16mm

Tryck ihop väggarna när de skruvas samman.

Push the walls together while they are being screwed together.

Wände beim Zusammenschrauben zusammendrücken.

Pour visser les cloisons, les maintenir fermement assemblées.

Прижимайте стенки одну к другой, когда будете соединять их винтами.

Podczas skręcania ścianek należy je ze sobą trzymać dokładnie połączone.

21

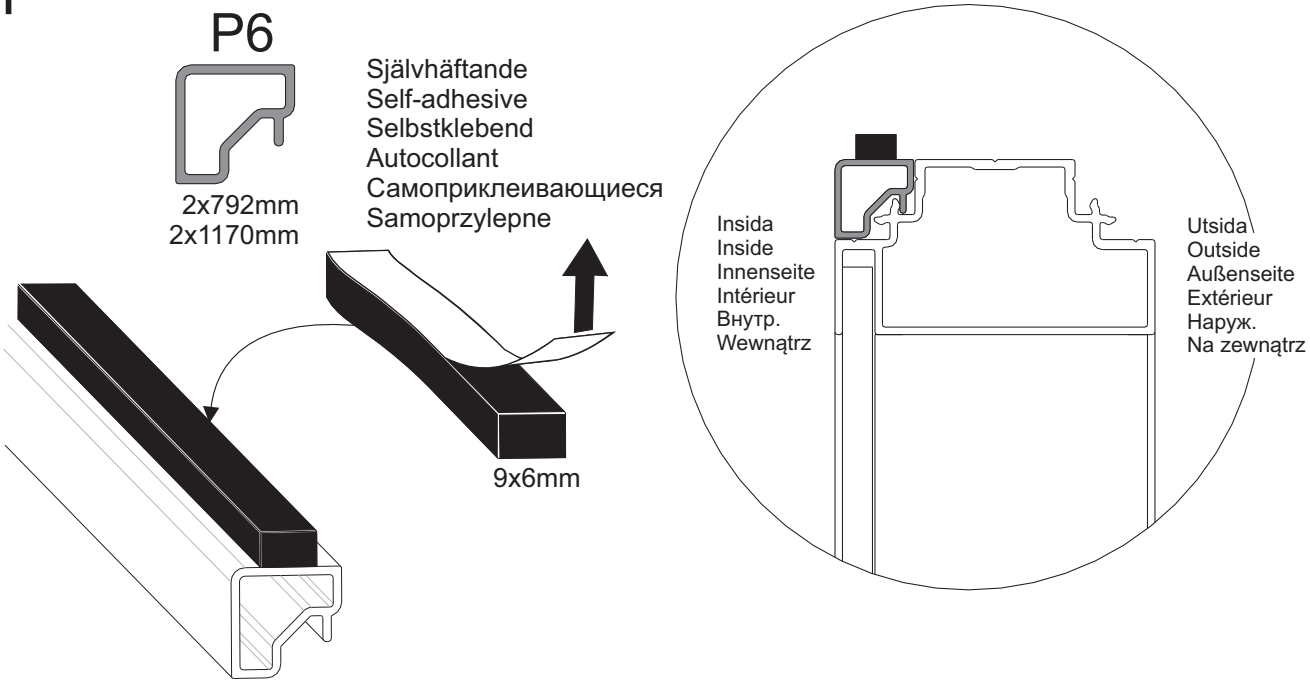
P6
2x792mm
2x1170mm
Självhäftande
Self-adhesive
Selbstklebend
Autocollant
Самоприклеивающиеся
Samoprzylepne
9x6mm
Insida
Inside
Innenseite
Intérieur
Внутр.
Wewnątrz
Utsida
Outside
Außenseite
Extérieur
Наруж.
Na zewnątrz

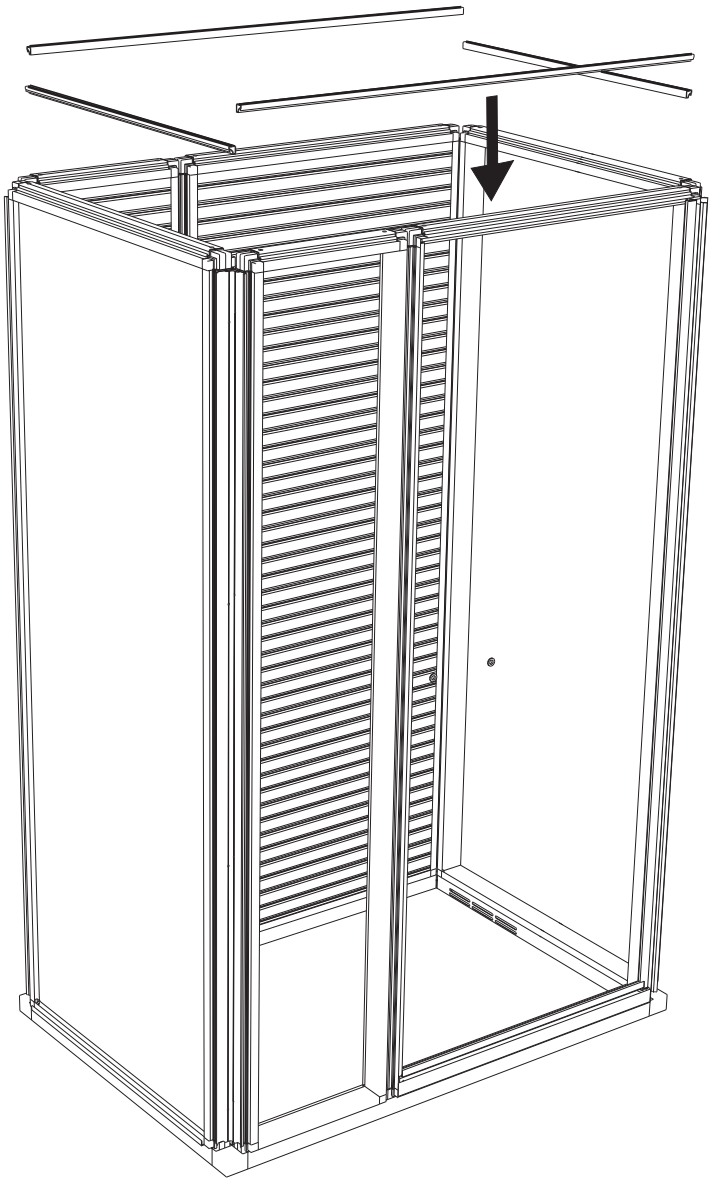

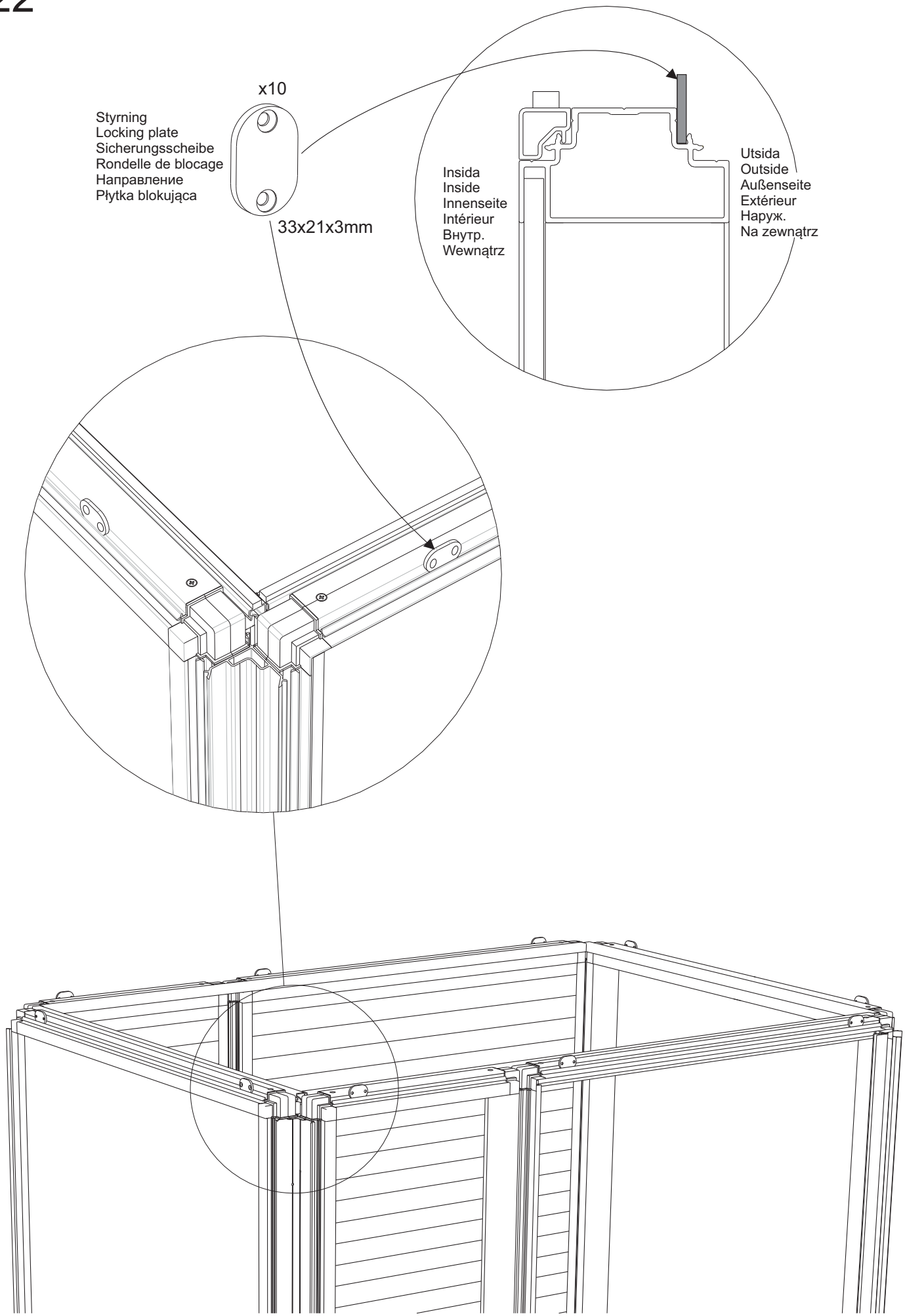
x10
Styrning
Locking plate
Sicherungsscheibe
Rondelle de blocage
Направление
Płytka blokująca
33x21x3mm
Insida
Inside
Innenseite
Intérieur
Внутр.
Wewnątrz
Utsida
Outside
Außenseite
Extérieur
Наруж.
Na zewnątrz

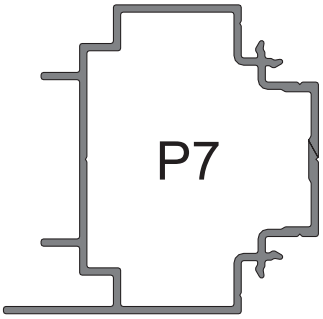
P7

2x1229mm

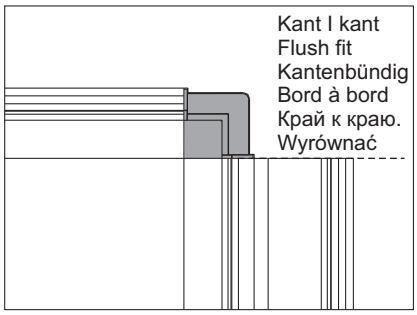
Kant I kant
Flush fit
Kantenbündig
Bord à bord
Край к краю.
Wyrównać

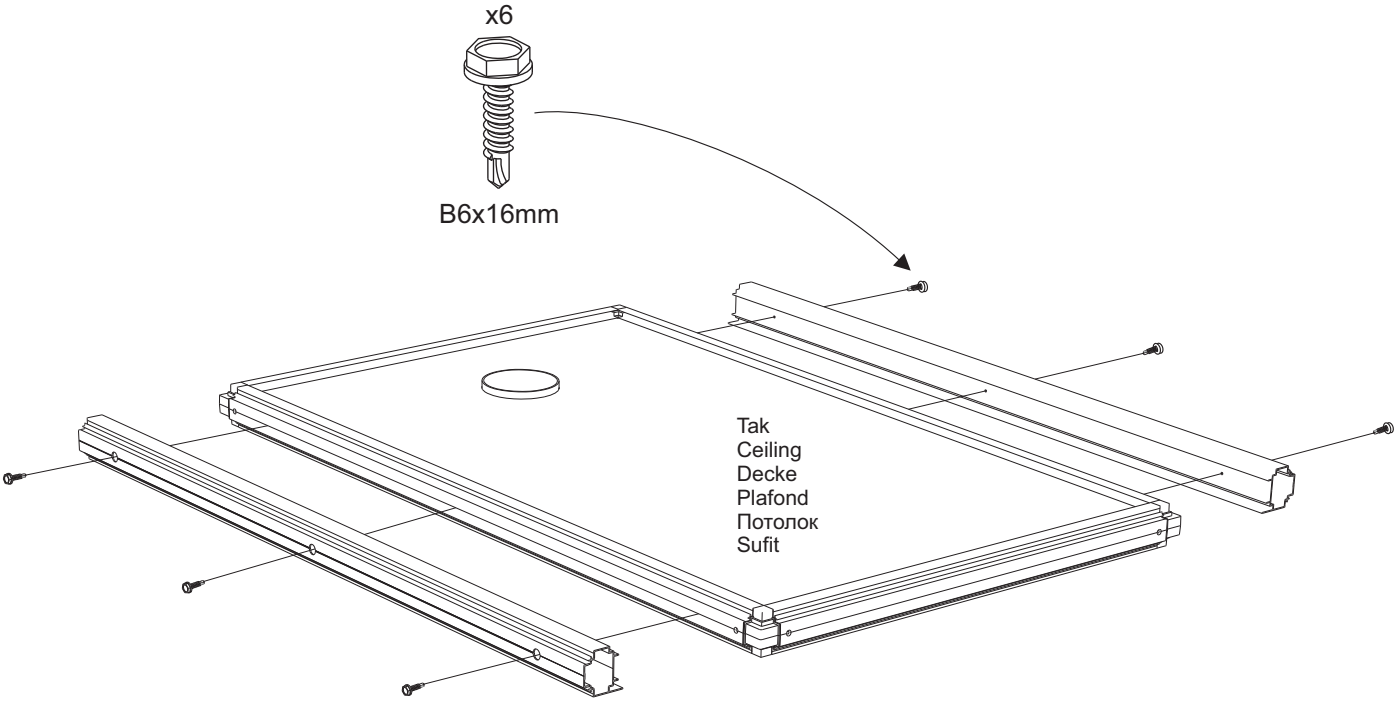
x6
B6x16mm
Tak
Ceiling
Decke
Plafond
Потолок
Sufit

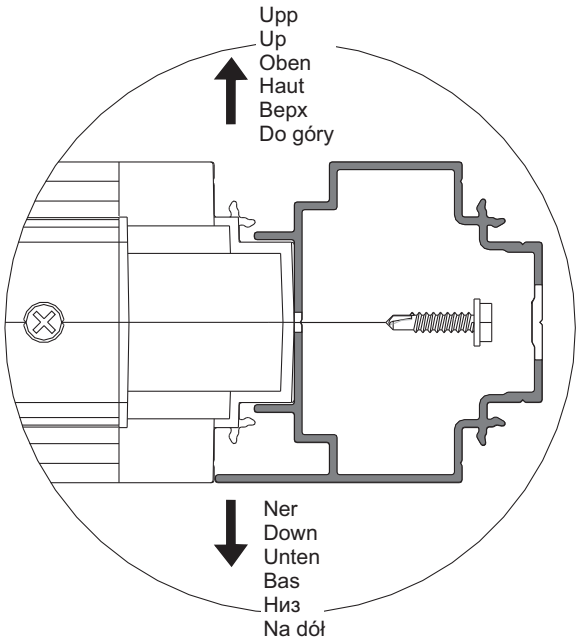
Upp
Up
Oben
Haut
Верх
Do góry
Ner
Down
Unten
Bas
Низ
Na dół

Layout 1
Configuration 1
Монтажная схема 1
Układ nr 1

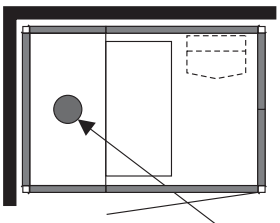

Layout 2
Configuration 2
Монтажная схема 2
Układ nr 2

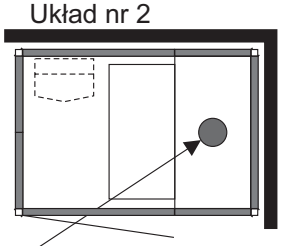

Utluftsventil
Air outlet vent
Abluftventil
Bouche de sortie d'air
Вывод воздуха
Wylot powietrza

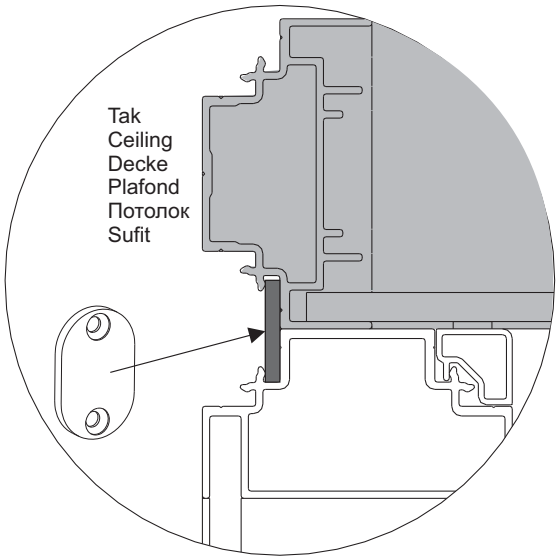

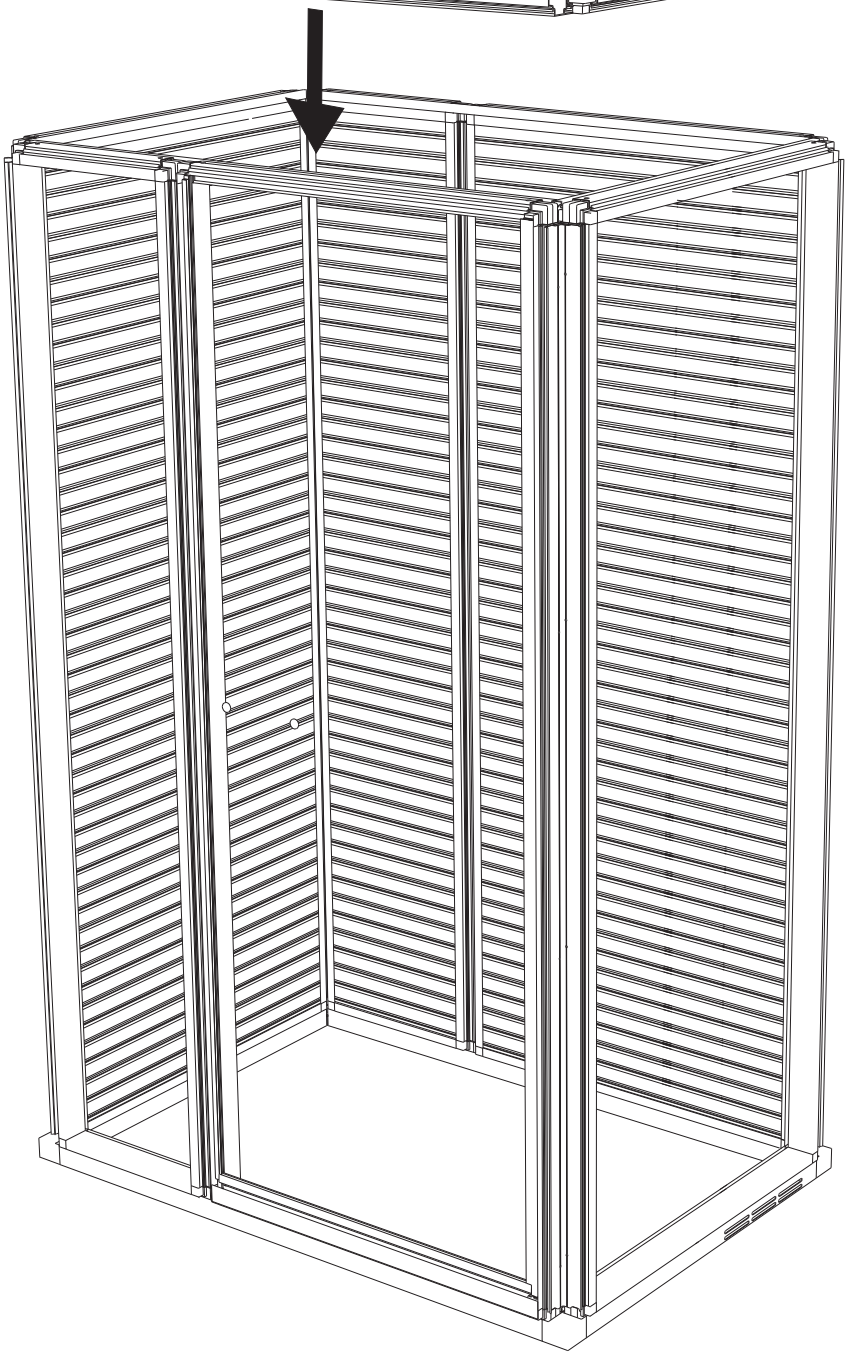

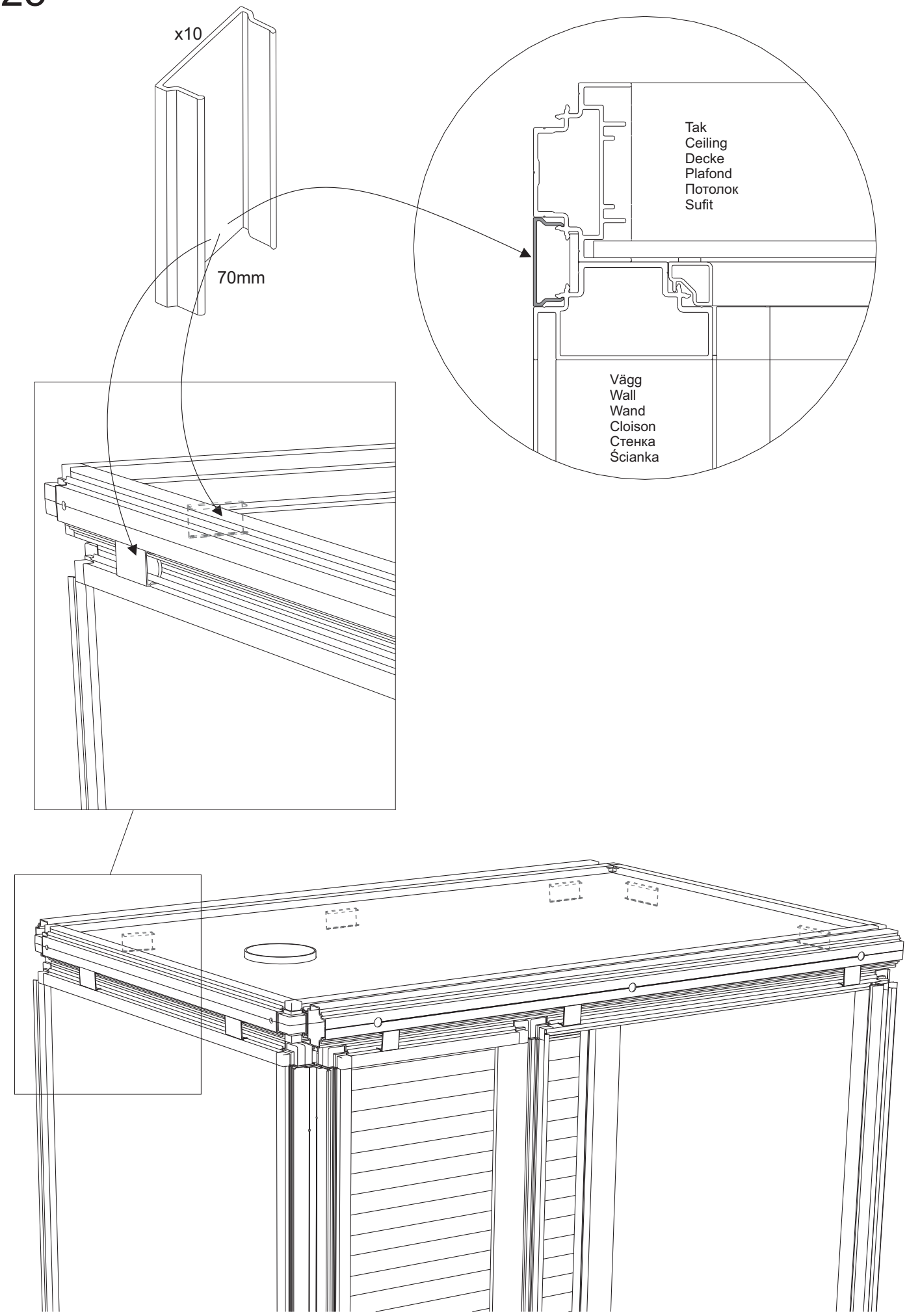
x10
70mm
Tak
Ceiling
Decke
Plafond
Потолок
Sufit
Vägg
Wall
Wand
Cloison
Стенка
Ścianka

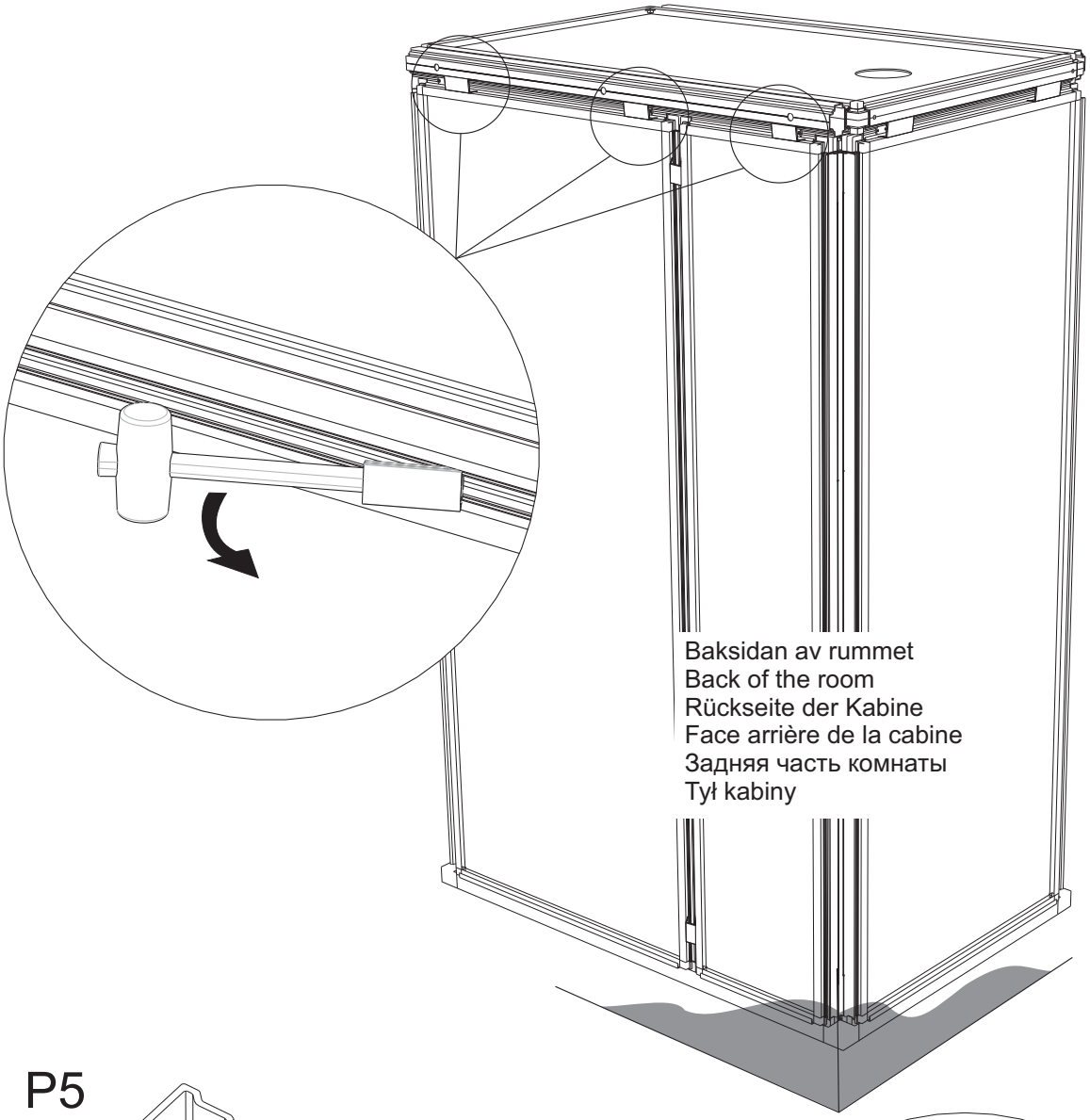
Baksidan av rummet
Back of the room
Rückseite der Kabine
Face arrière de la cabine
Задняя часть комнаты
Tył kabiny

P5
1168mm

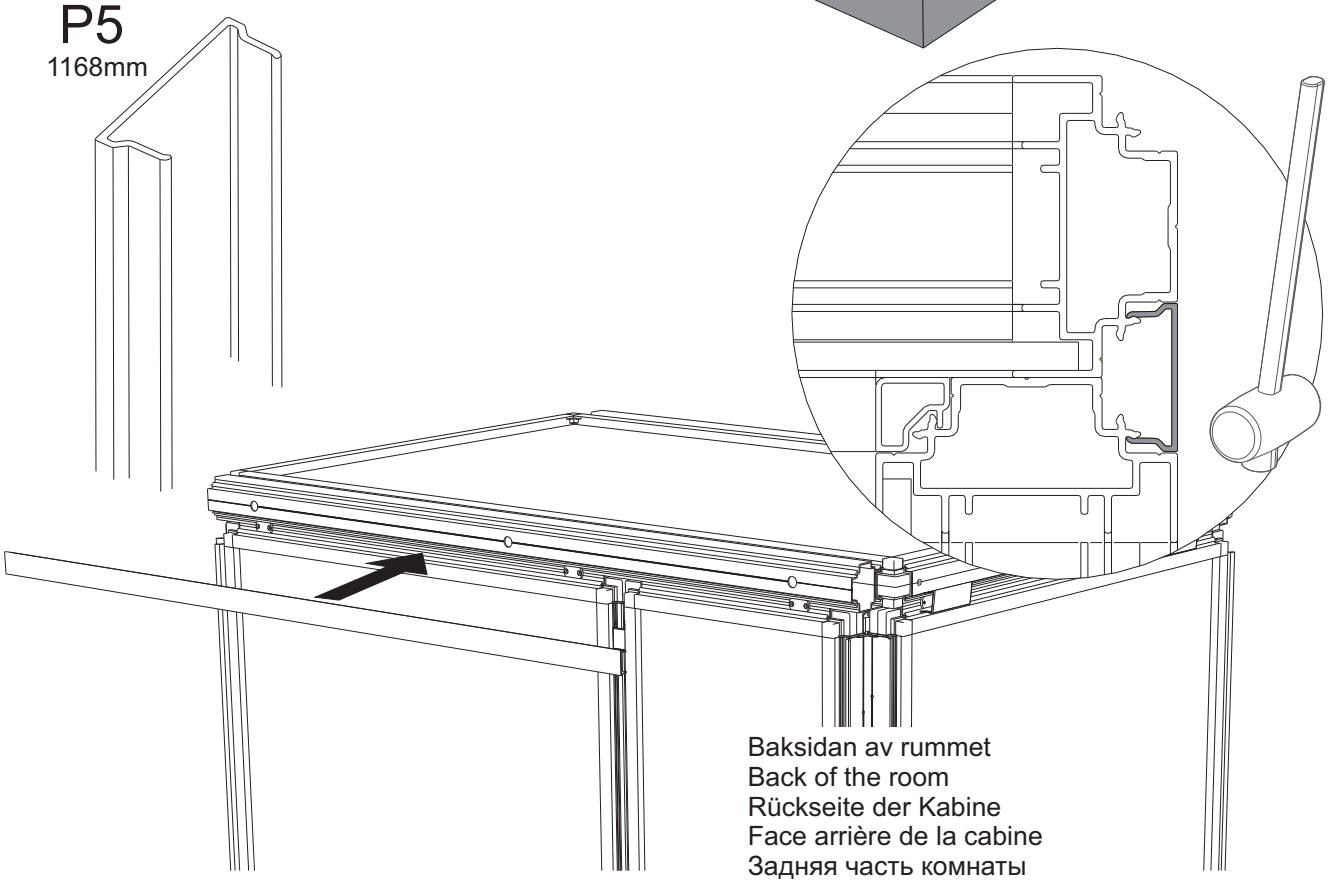
Baksidan av rummet
Back of the room
Rückseite der Kabine
Face arrière de la cabine
Задняя часть комнаты
Tył kabiny

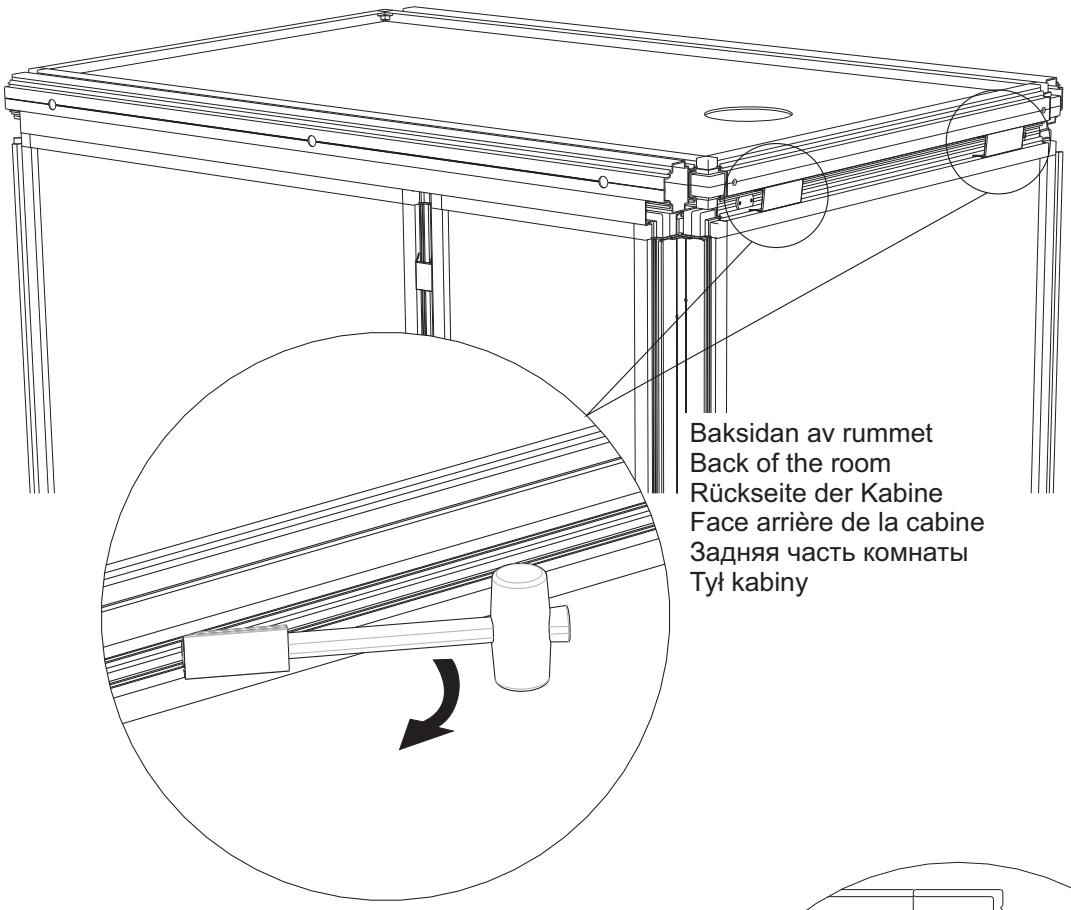
Baksidan av rummet
Back of the room
Rückseite der Kabine
Face arrière de la cabine
Задняя часть комнаты
Tył kabiny

P5
768mm

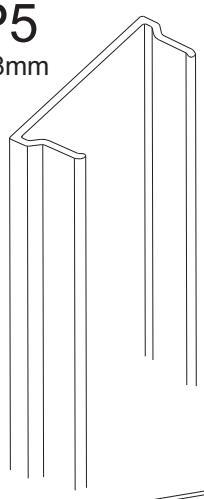

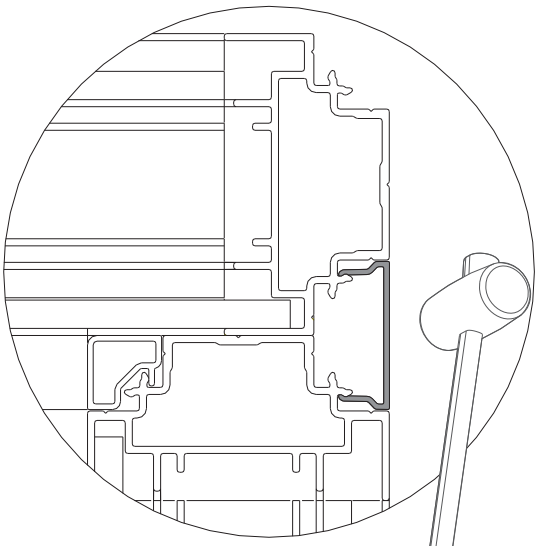

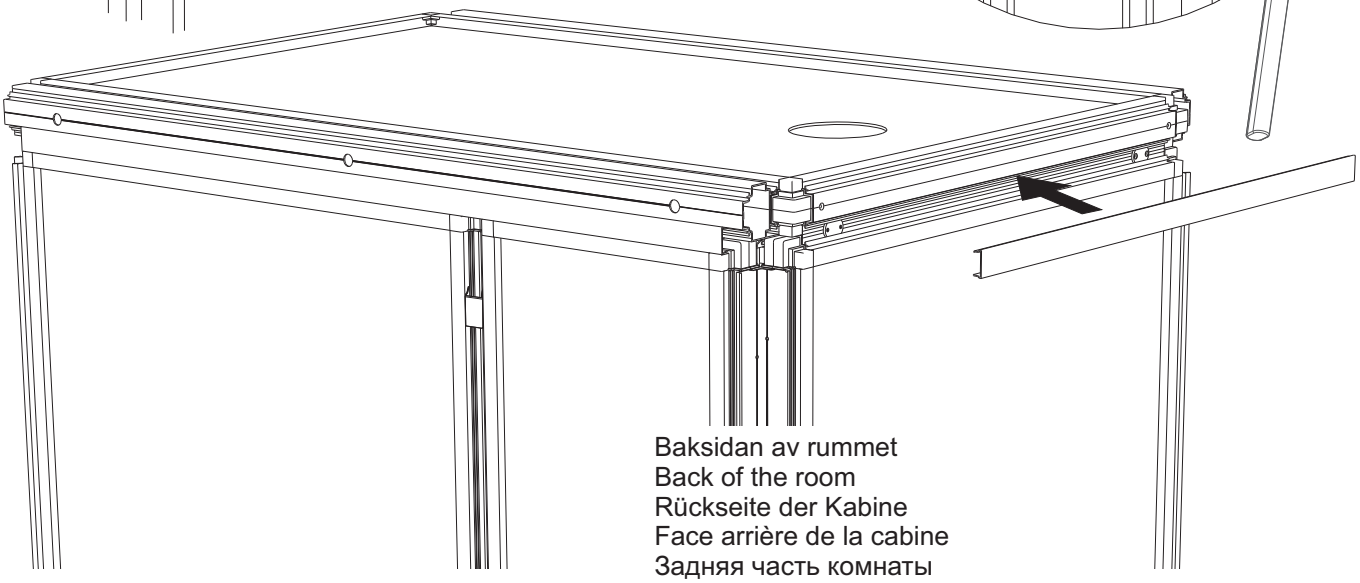
Baksidan av rummet
Back of the room
Rückseite der Kabine
Face arrière de la cabine
Задняя часть комнаты
Tył kabiny

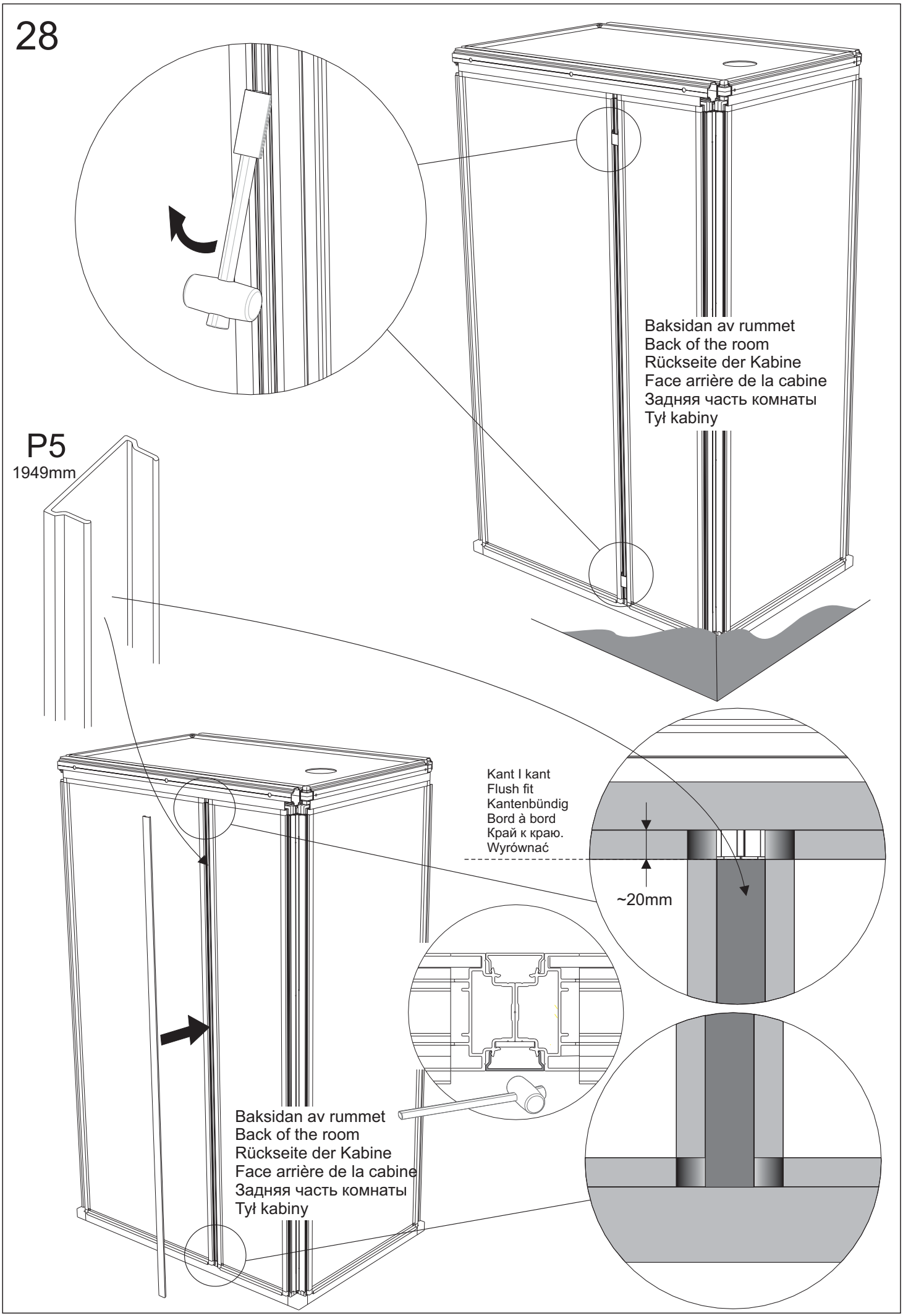
Baksidan av rummet
Back of the room
Rückseite der Kabine
Face arrière de la cabine
Задняя часть комнаты
Tył kabiny
P5
1949mm
Kant I kant
Flush fit
Kantenbündig
Bord à bord
Край к краю.
Wyrównać
~20mm
Baksidan av rummet
Back of the room
Rückseite der Kabine
Face arrière de la cabine
Задняя часть комнаты
Tył kabiny

29

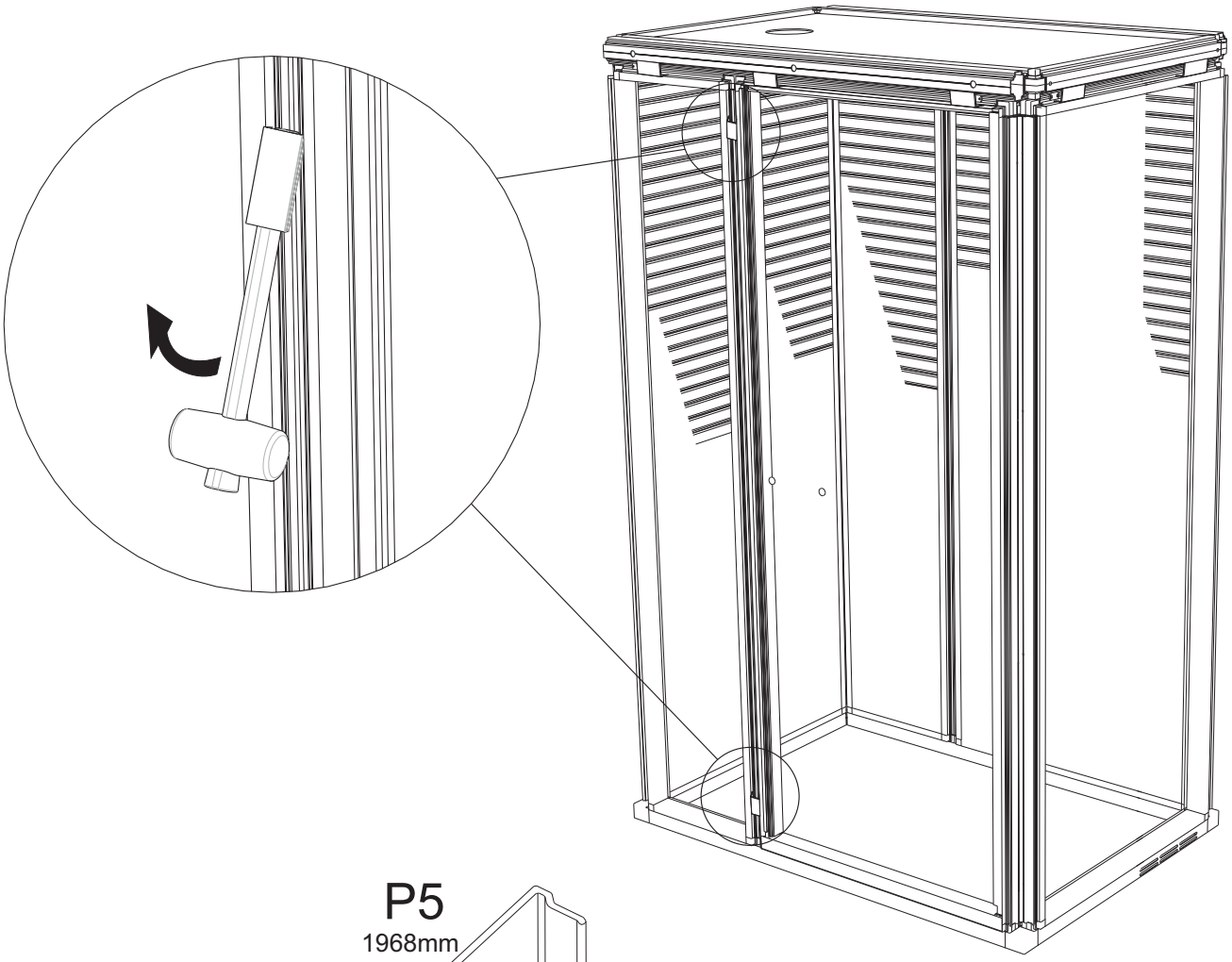

P5
1968mm

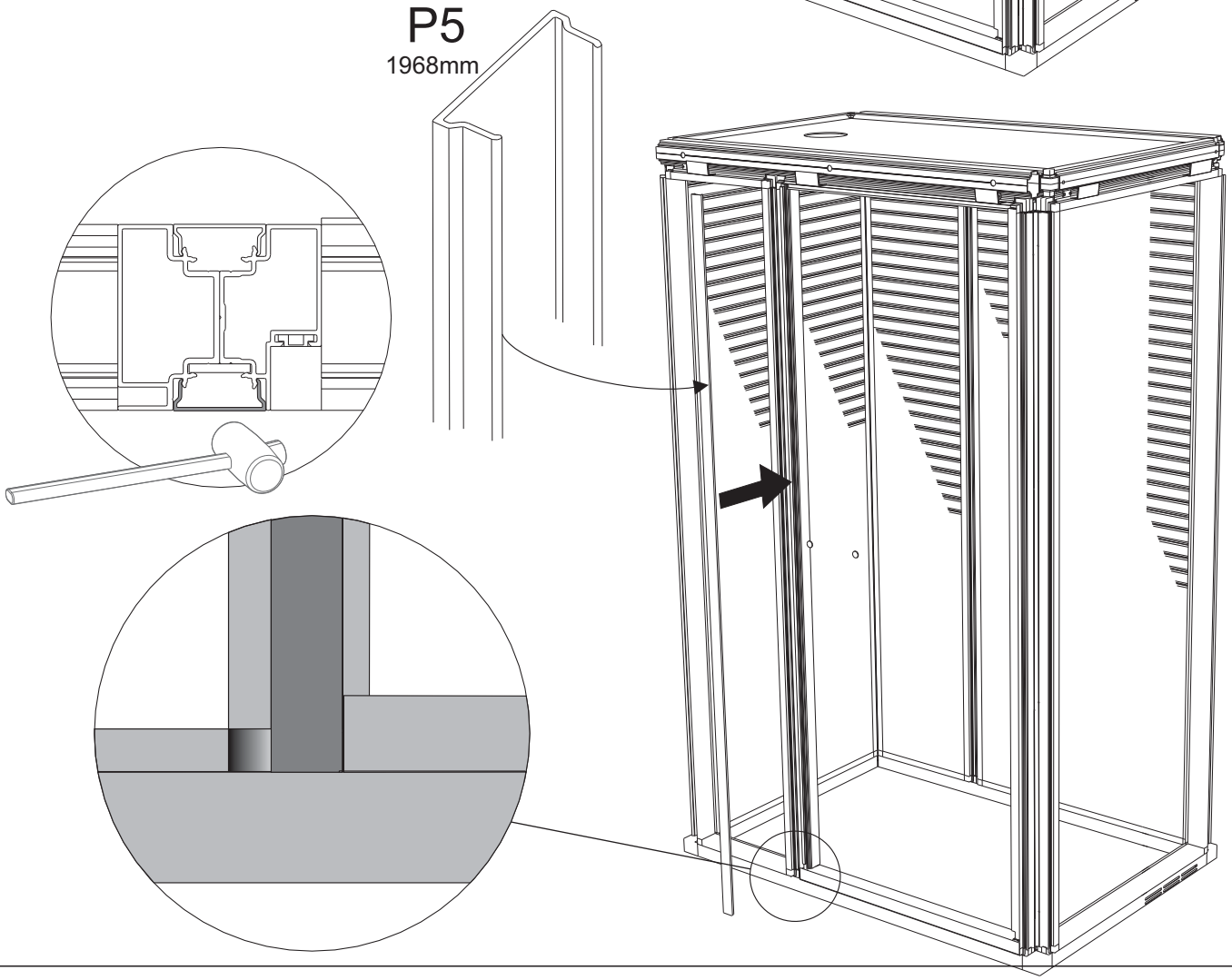

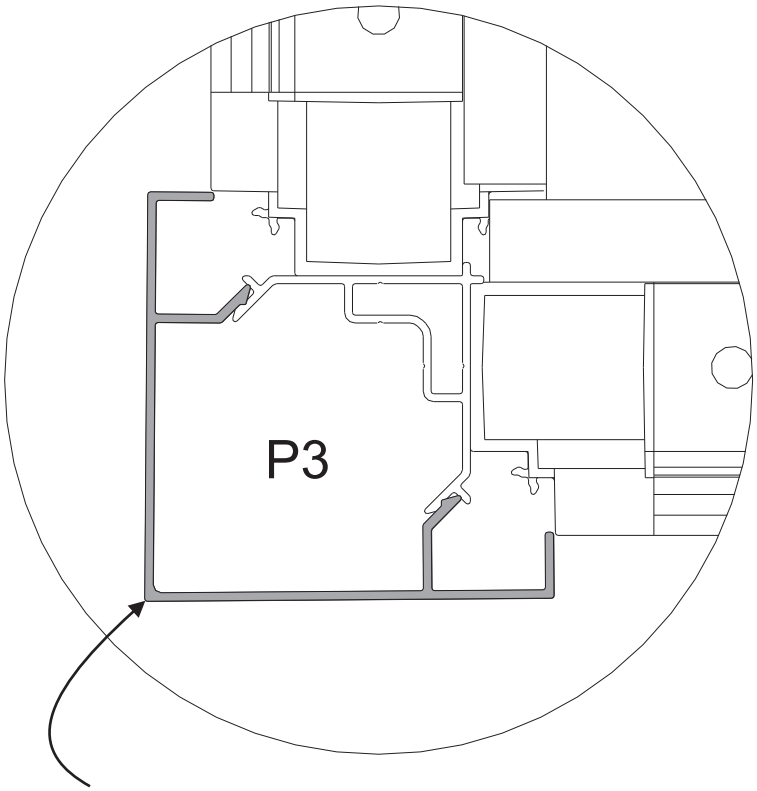

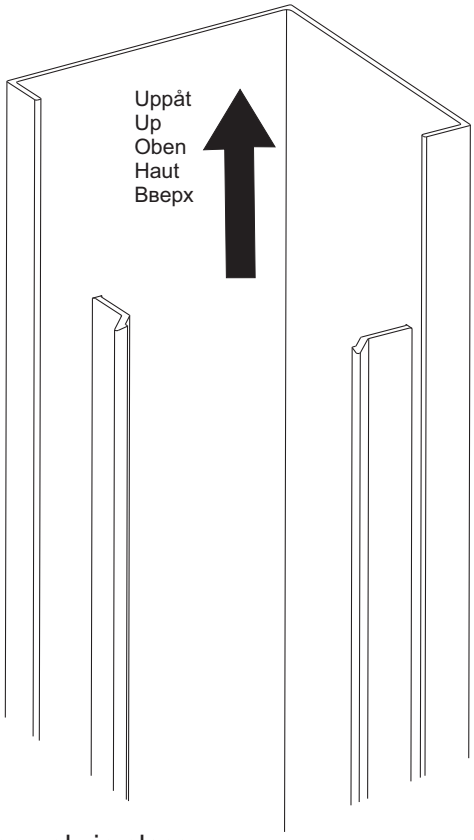

Banka med handen i hörnet på hörnprofilerna för att fästa dem.
Tap the corner of the corner profiles with your hand to fix them securely in place.
Eckprofile durch Schlagen mit der Handfläche auf die Profilecke befestigen.
Frapper de la main dans l'angle des profilés d'angle pour les mettre en place.
Прибейте угловые рейки в углу рукой, чтобы они были зафиксированы.
Uderzając dłonią w róg profilu zamontować dekoracyjny profil narożny zgodnie z rysunkiem.

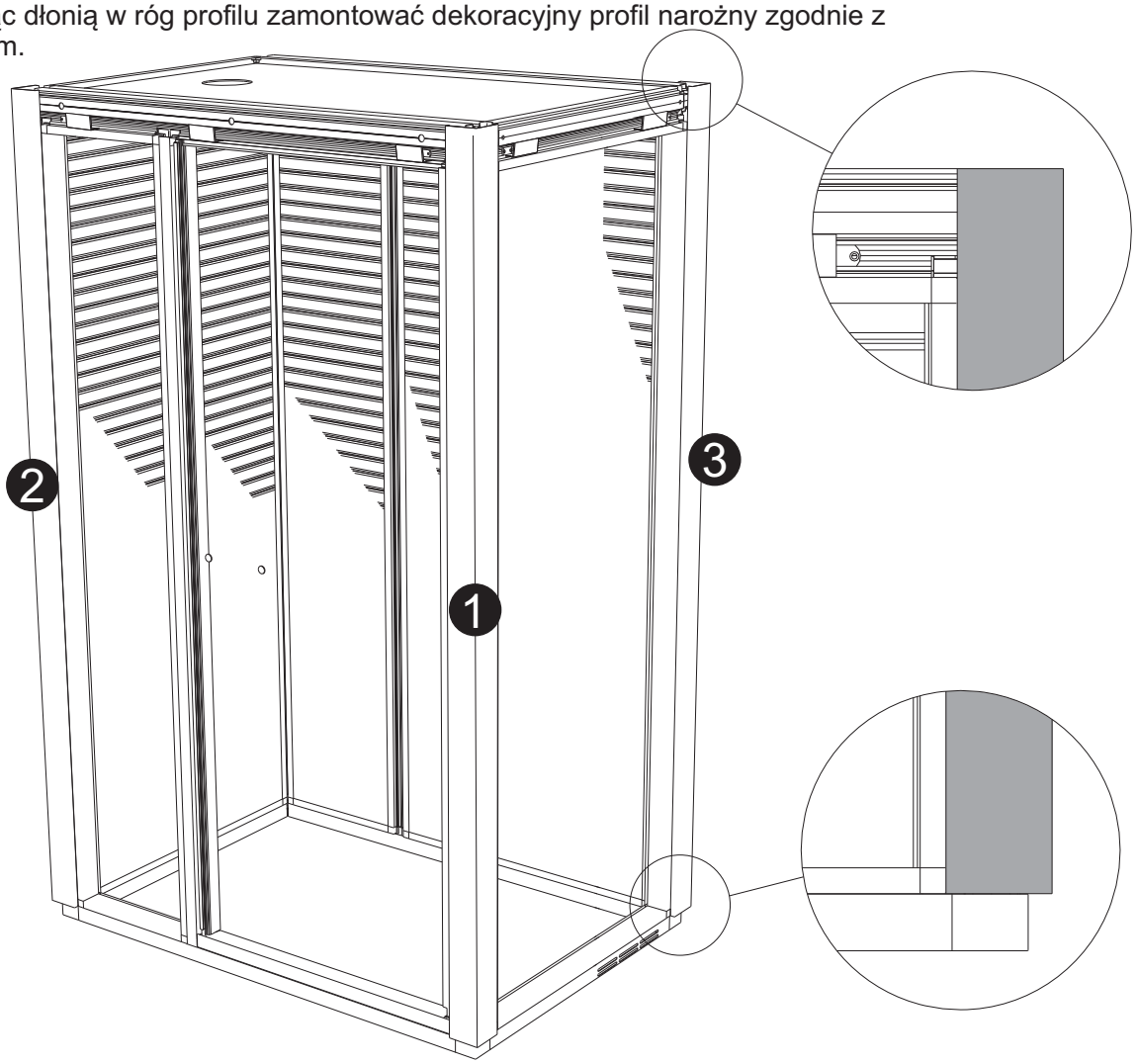

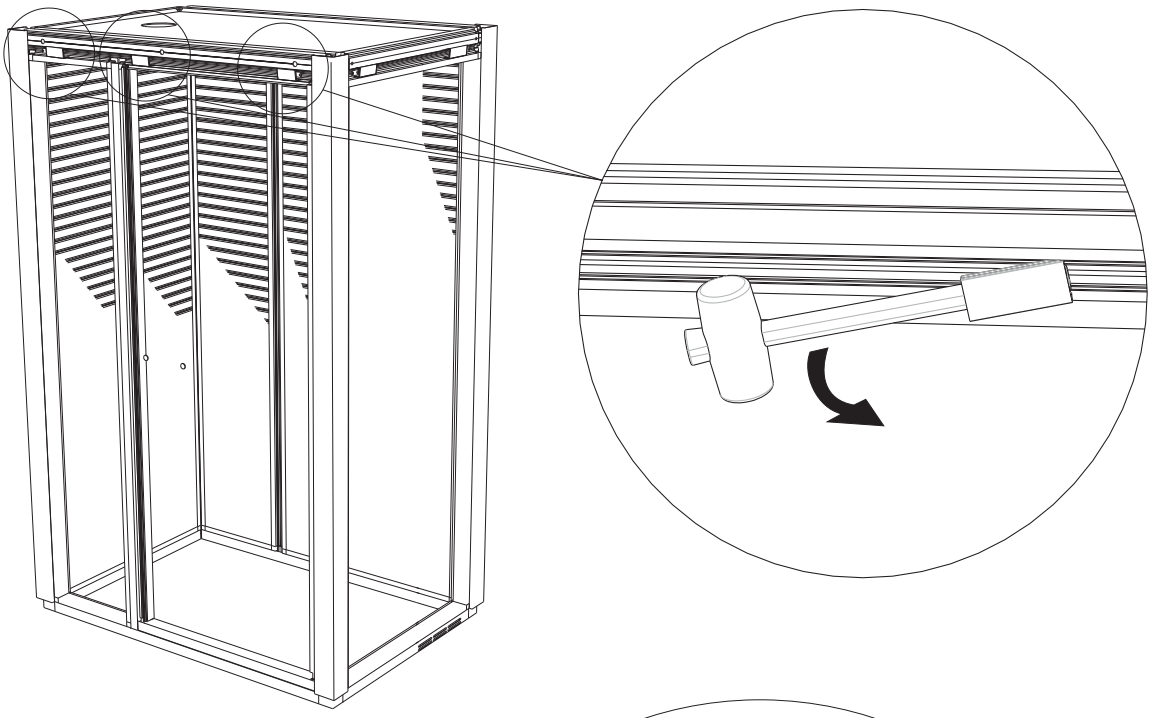

P4

1168mm

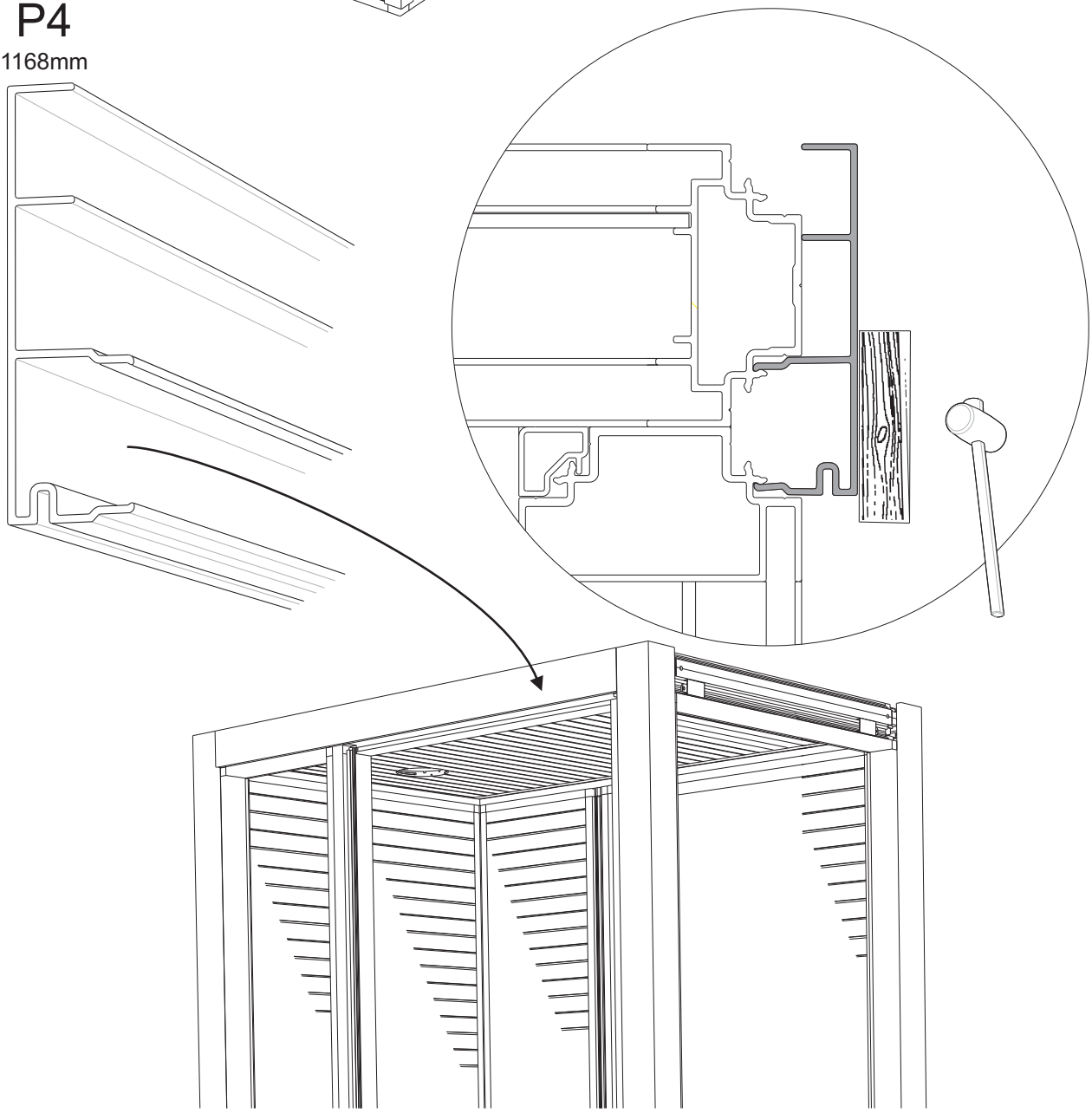

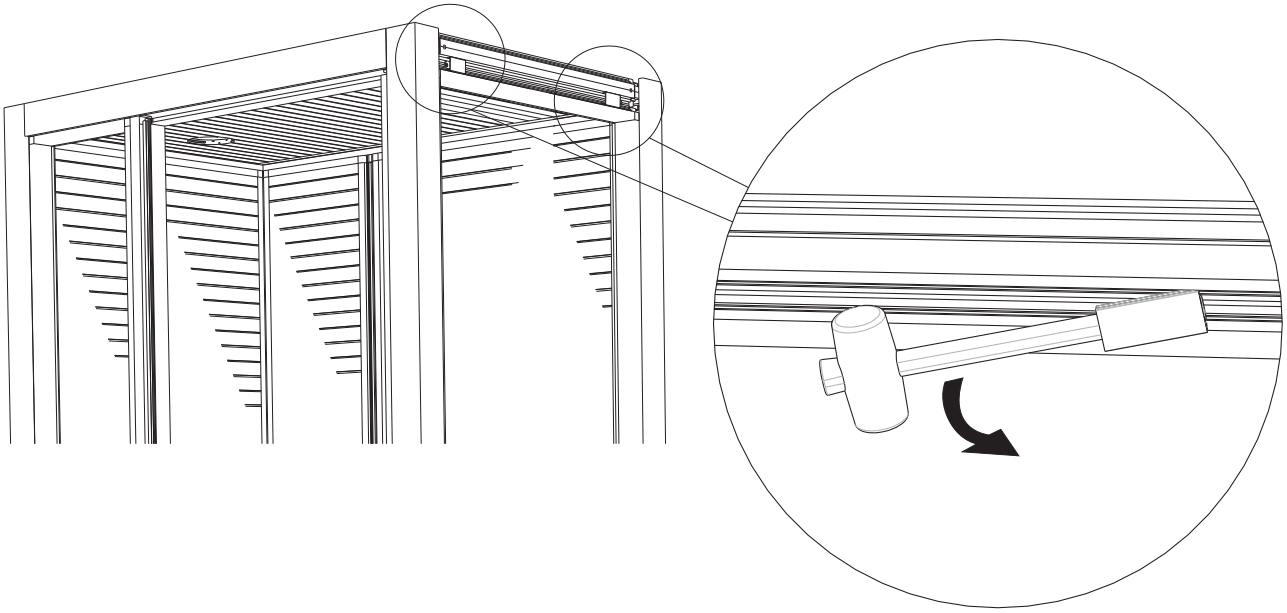

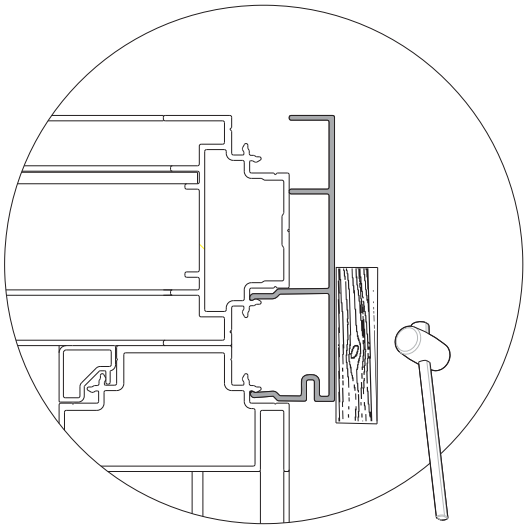

P4
768mm

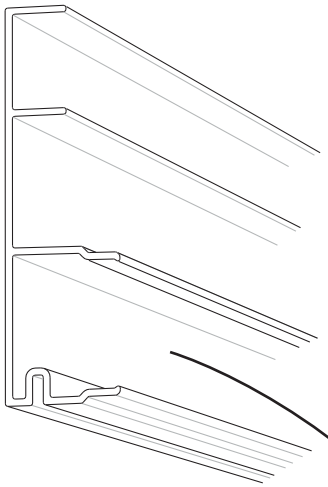

TIPS! För bästa resultat polera frontprofilerna med bilvax.

NOTE! For a superior result polish the front profiles with car wax.

Tipp! Für optimales Ergebnis die Frontprofile mit Autowachs polieren.

CONSEIL ! Pour obtenir le meilleur résultat, polir les profilés frontaux avec du polish pour automobile.

Совет! Для достижения оптимального результата, отшлифуйте передние рейки автомобильным воском.

UWAGA! W celu uzyskania najlepszego efektu wizualnego profile dekoracyjne można wypolerować woskiem do polerowania samochodów.

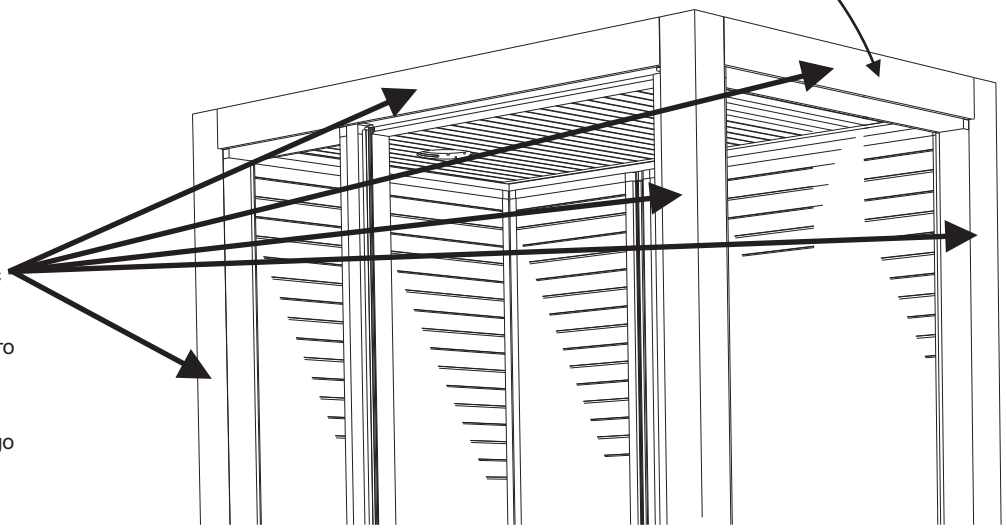

33

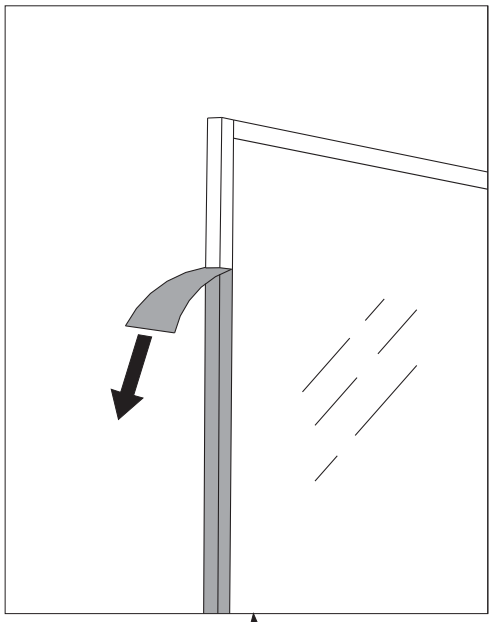

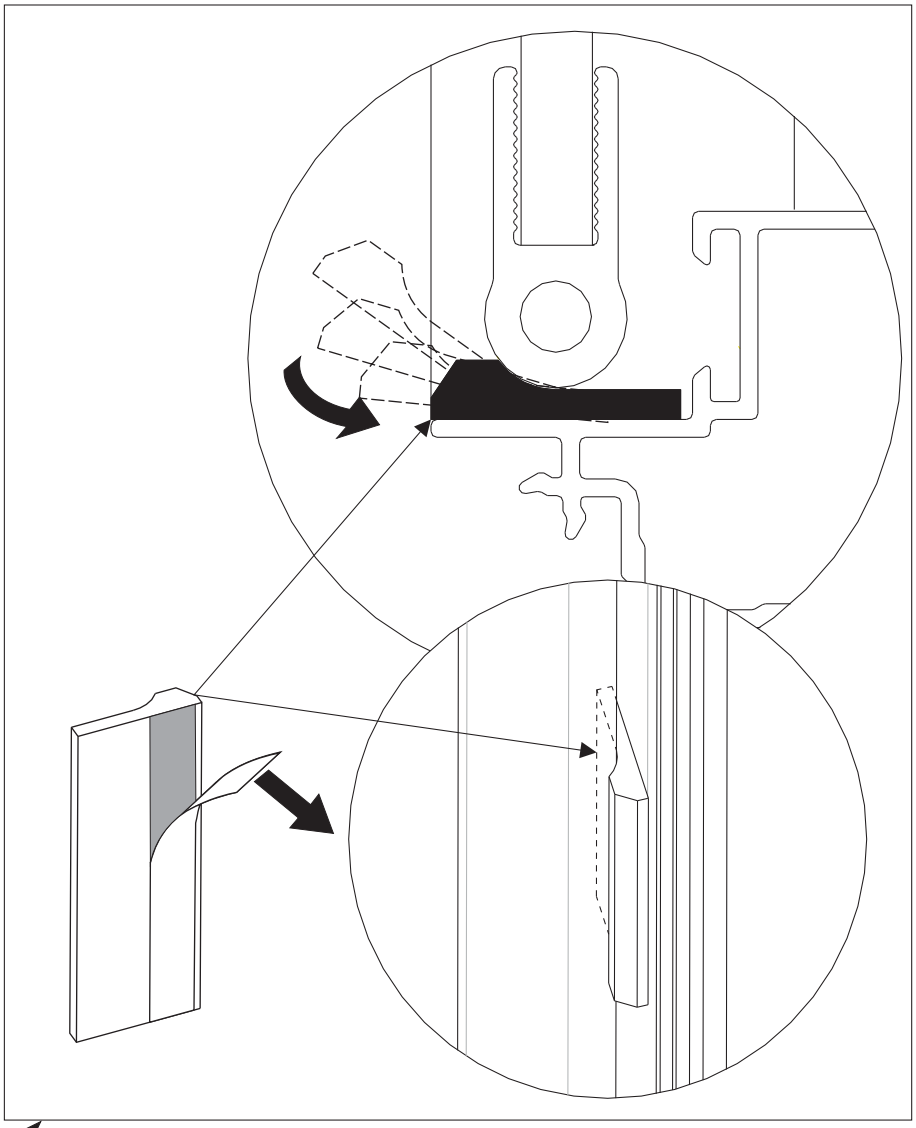

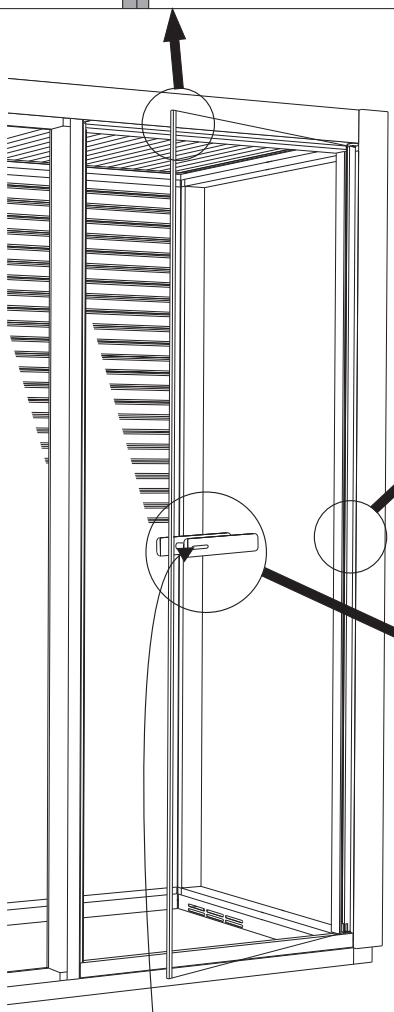

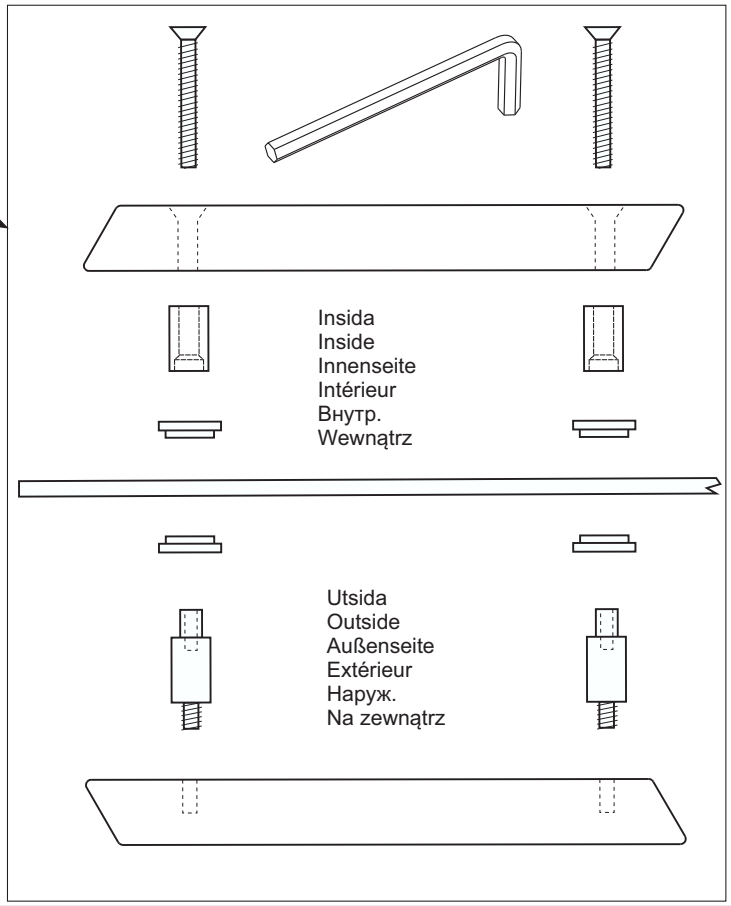

x1

TYLÖ

28x7mm

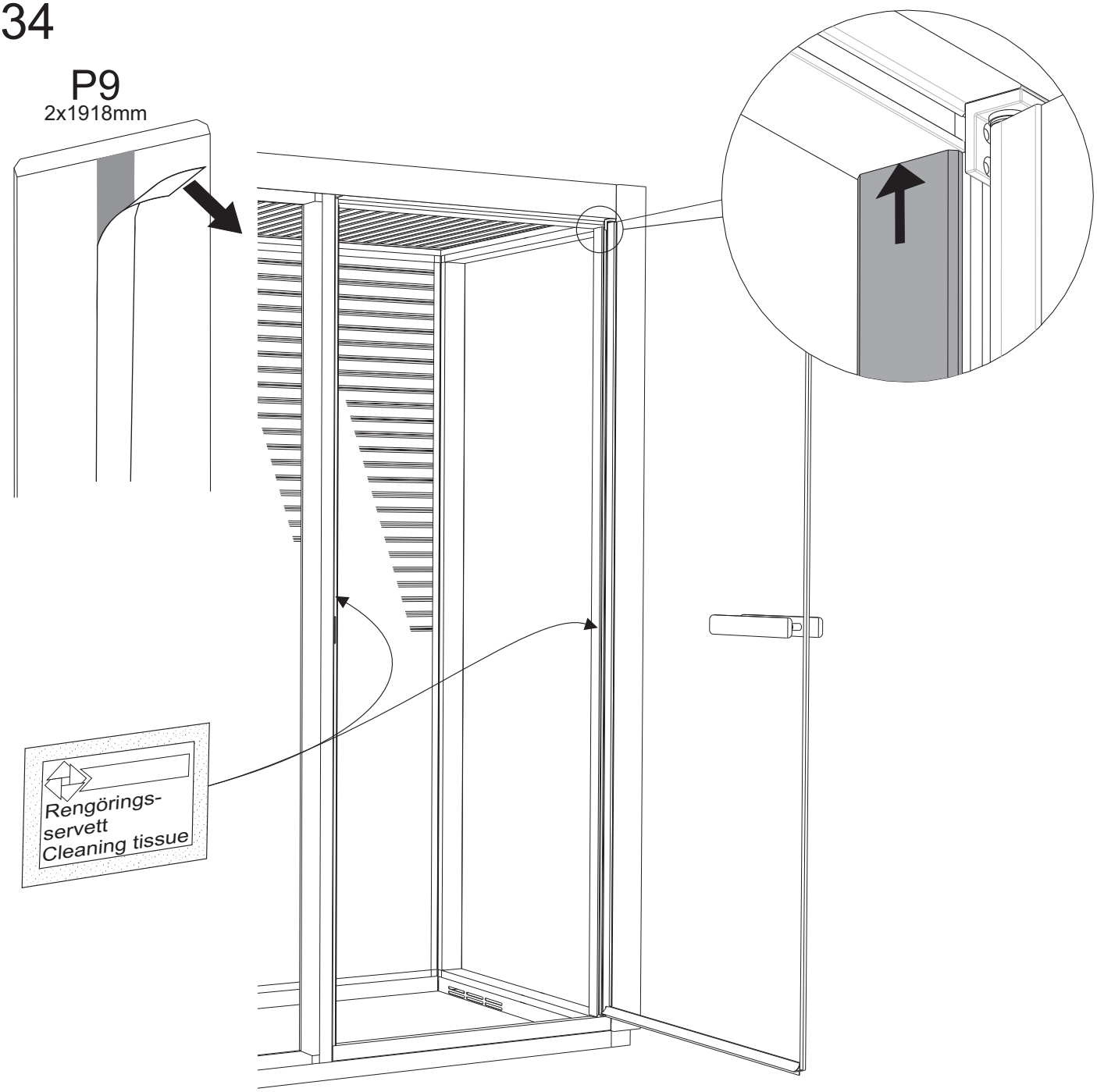
P9
2x1918mm
Rengörings-
servett
Cleaning tissue

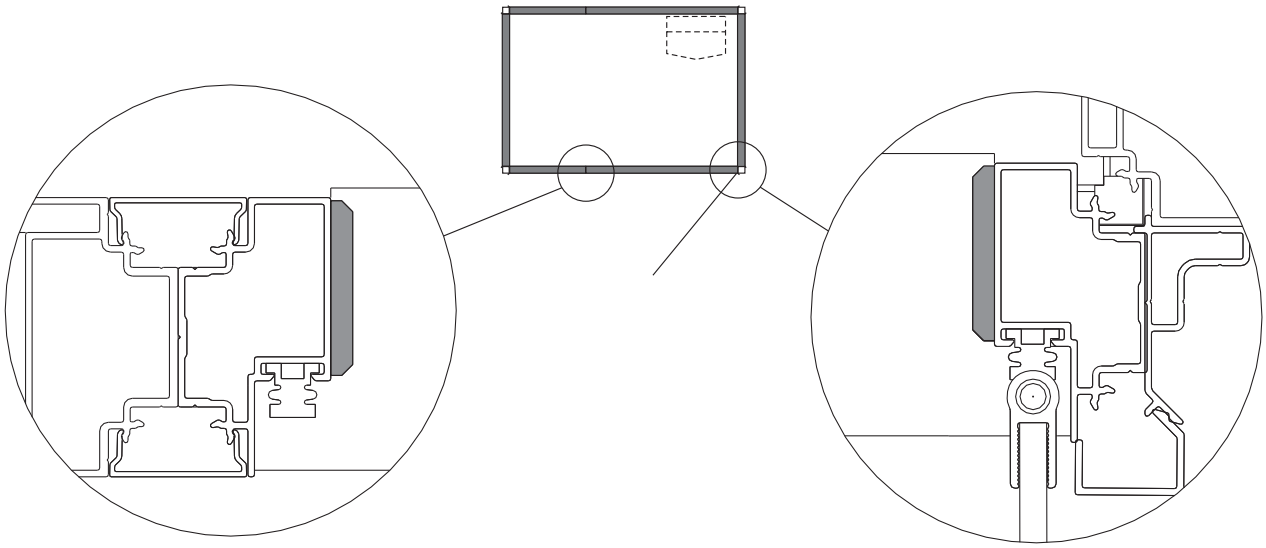

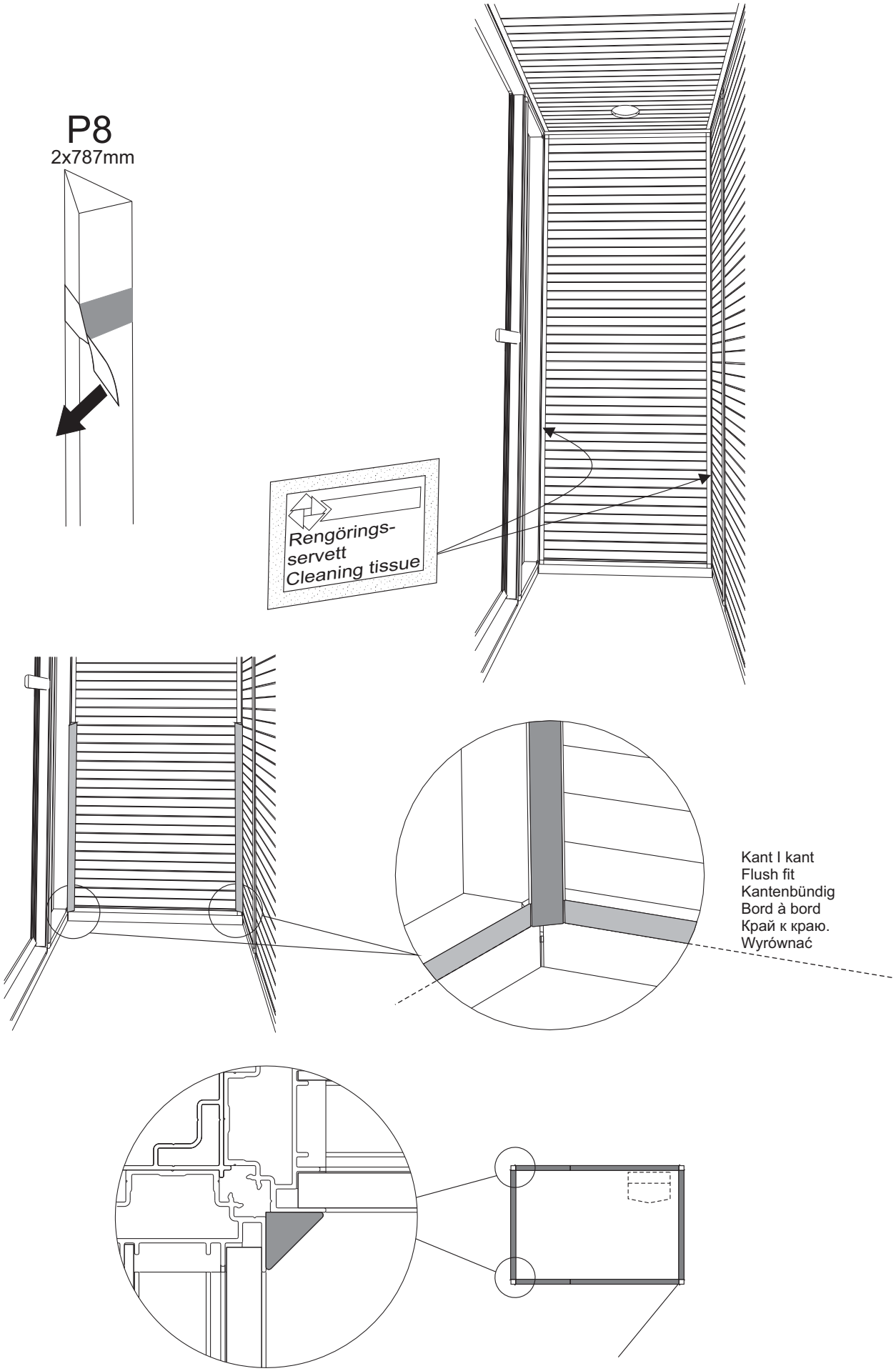
P8
2x787mm
Rengörings-
servett
Cleaning tissue
Kant I kant
Flush fit
Kantenbündig
Bord à bord
Край к краю.
Wyrównać

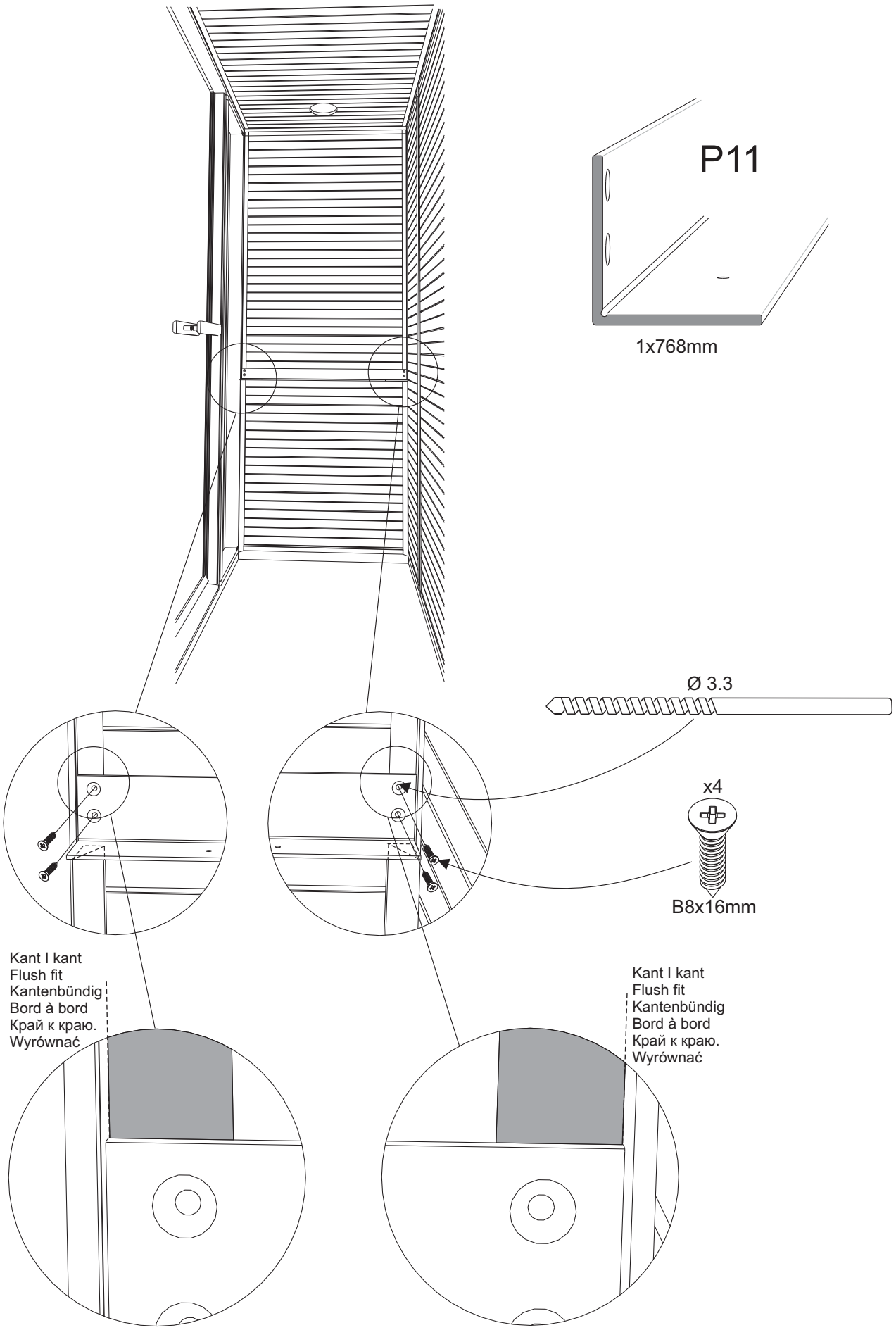
P11
1x768mm
Ø 3.3
x4
B8x16mm
Kant I kant
Flush fit
Kantenbündig
Bord à bord
Край к краю.
Wyrównać
Kant I kant
Flush fit
Kantenbündig
Bord à bord
Край к краю.
Wyrównać

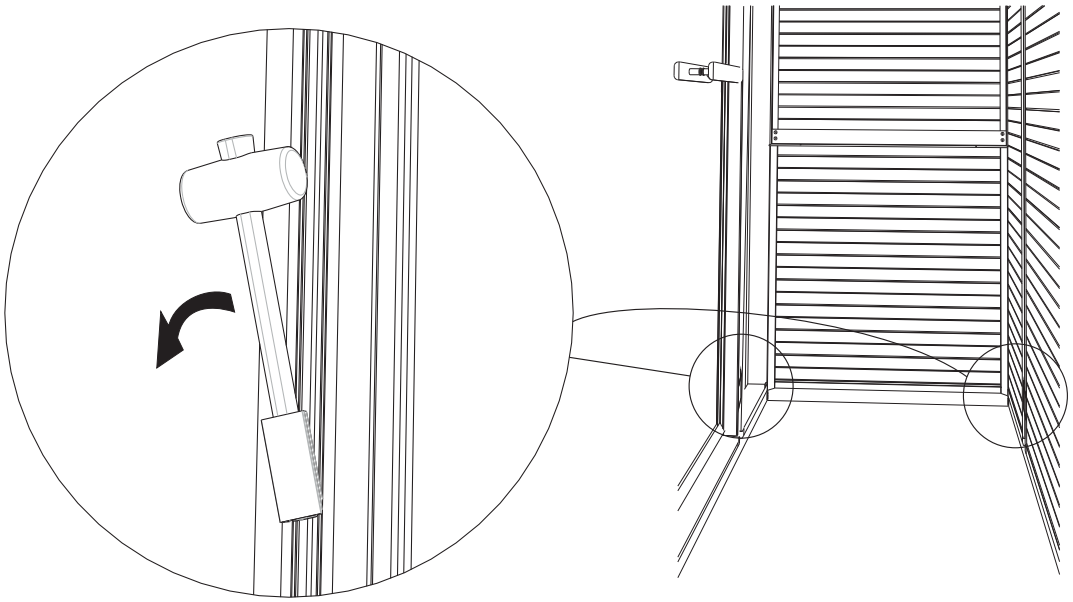

P12

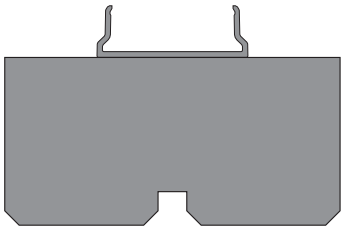

2x790mm

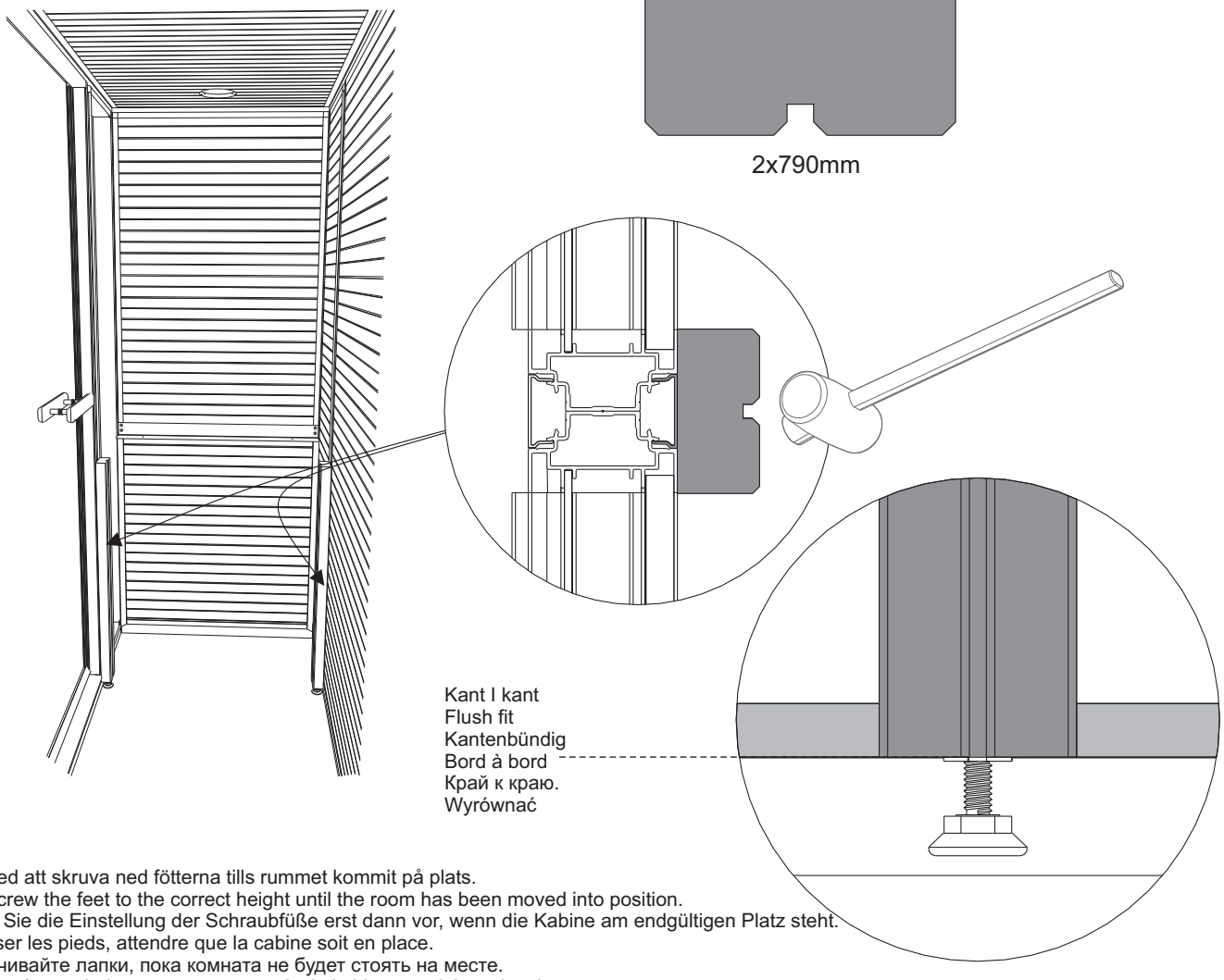

Vänta med att skruva ned fötterna tills rummet kommit på plats.
Do not screw the feet to the correct height until the room has been moved into position.
Nehmen Sie die Einstellung der Schraubfüße erst dann vor, wenn die Kabine am endgültigen Platz steht.
Pour visser les pieds, attendre que la cabine soit en place.
Не ввинчивайте лапки, пока комната не будет стоять на месте.
Nie wkręcać stopek do momentu przesunięcia kabiny na miejsce docelowego montażu.

38

P13

2x714mm

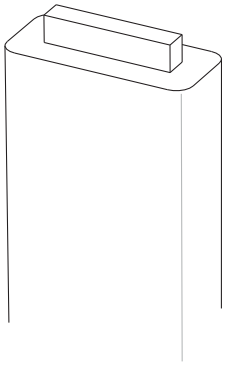

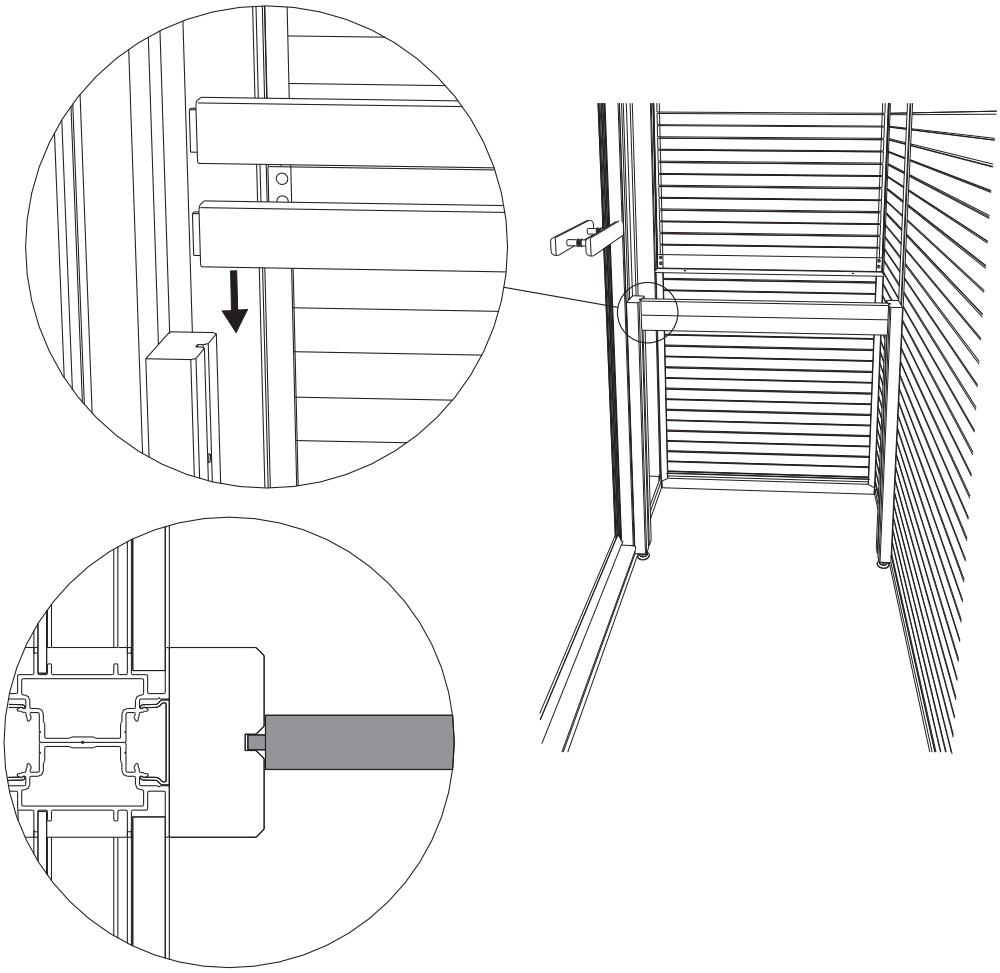

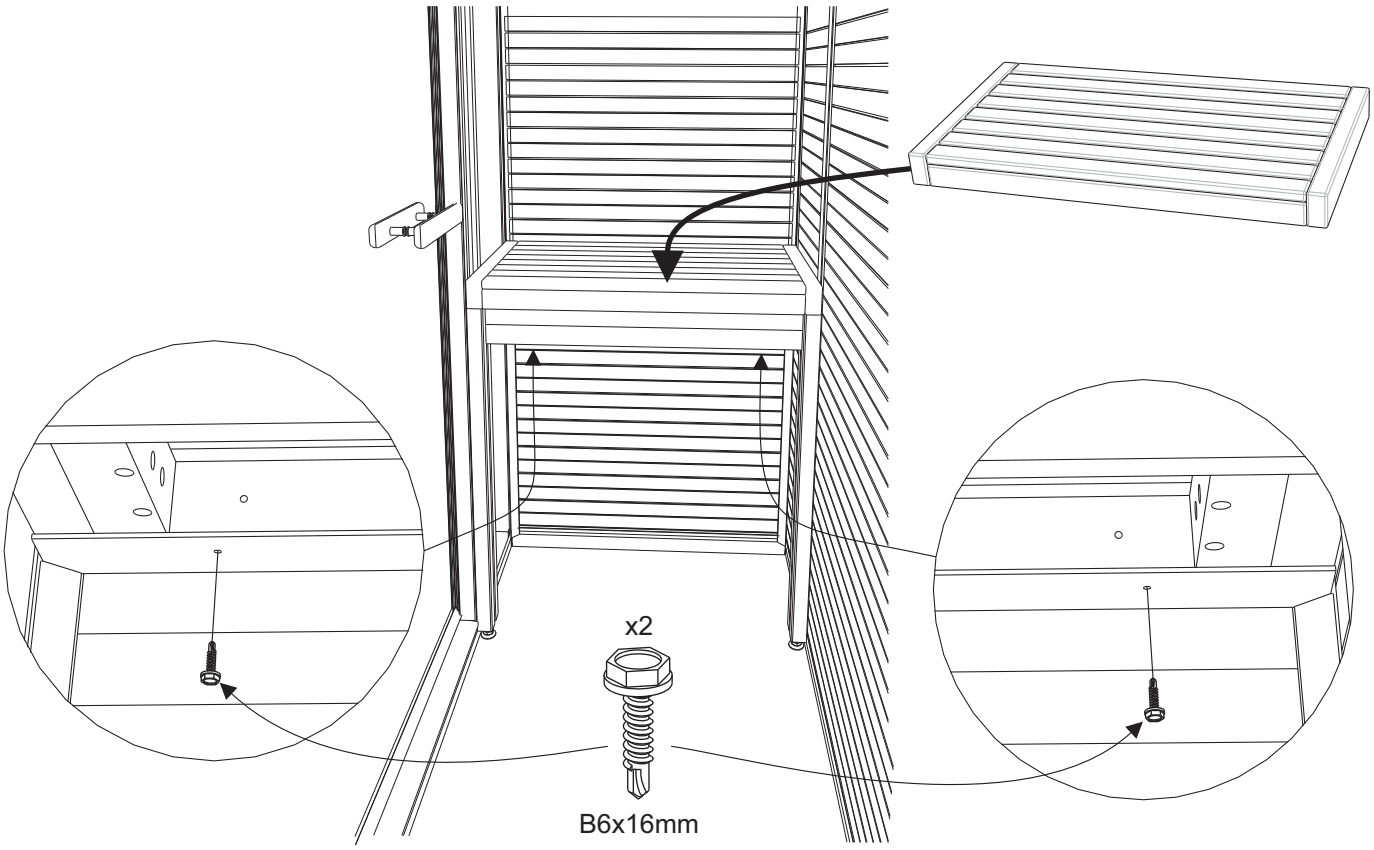

39

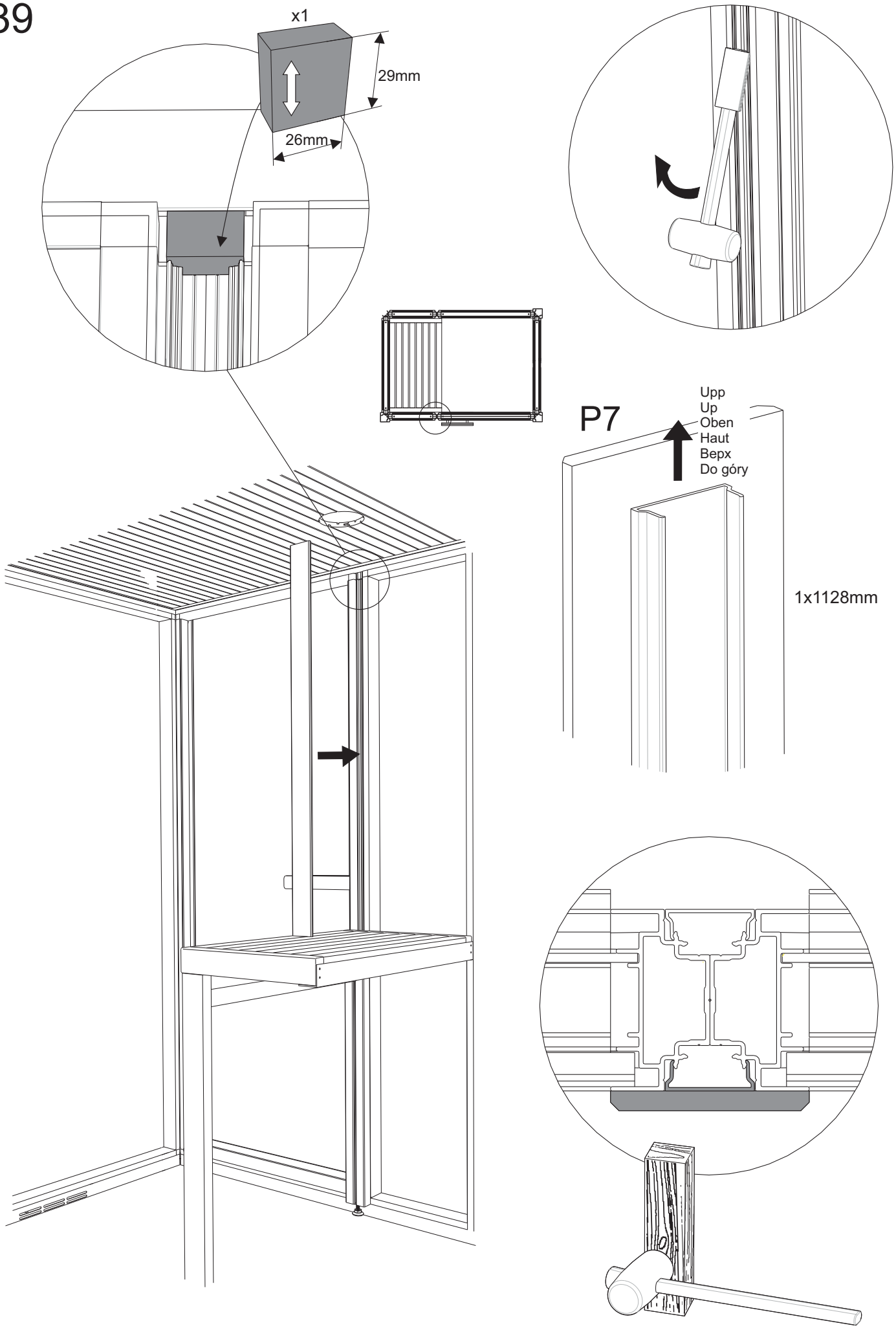

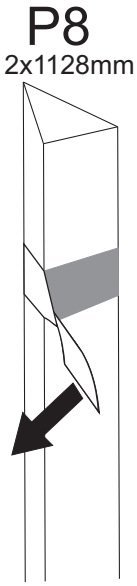
P8
2x1128mm

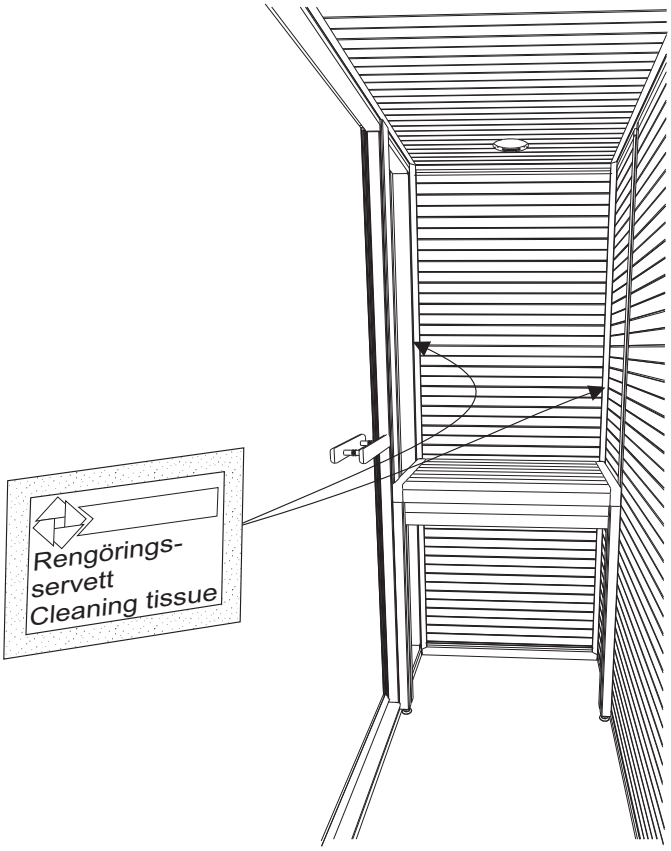
Rengörings-
servett
Cleaning tissue

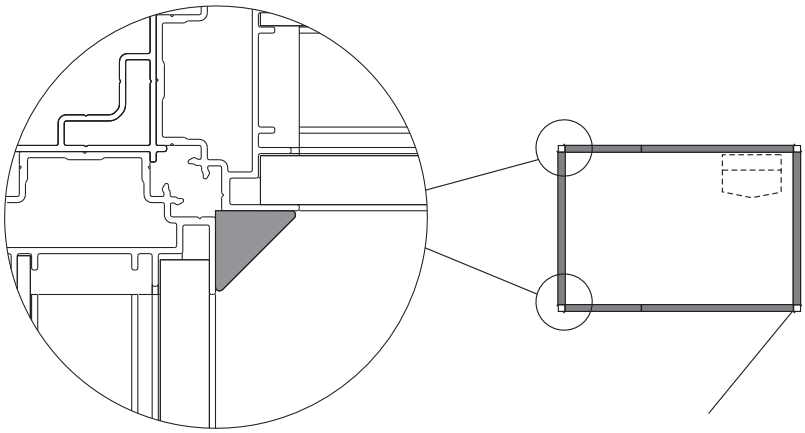

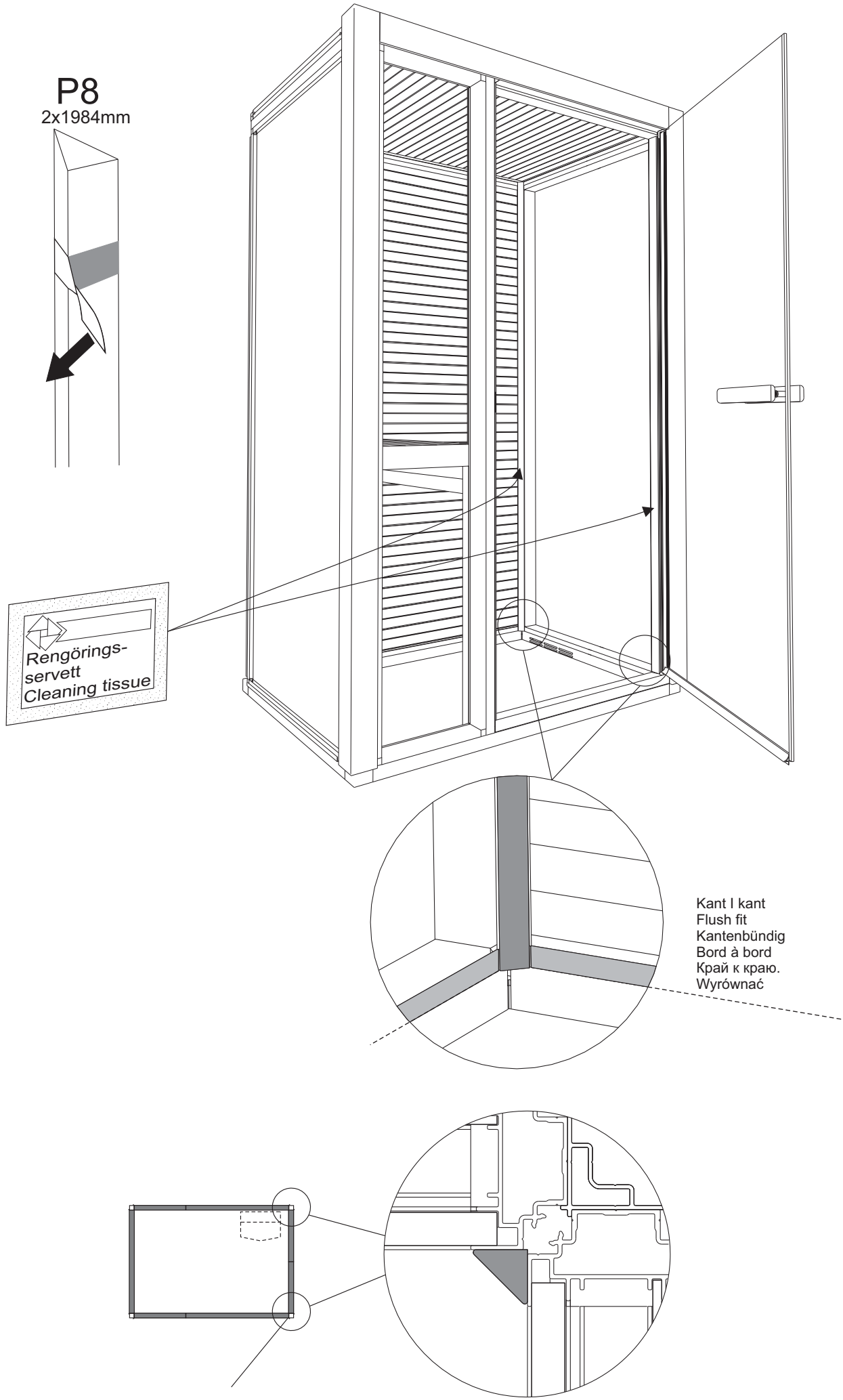
P8
2x1984mm
Rengörings-
servett
Cleaning tissue
Kant I kant
Flush fit
Kantenbündig
Bord à bord
Край к краю.
Wyrównać

42

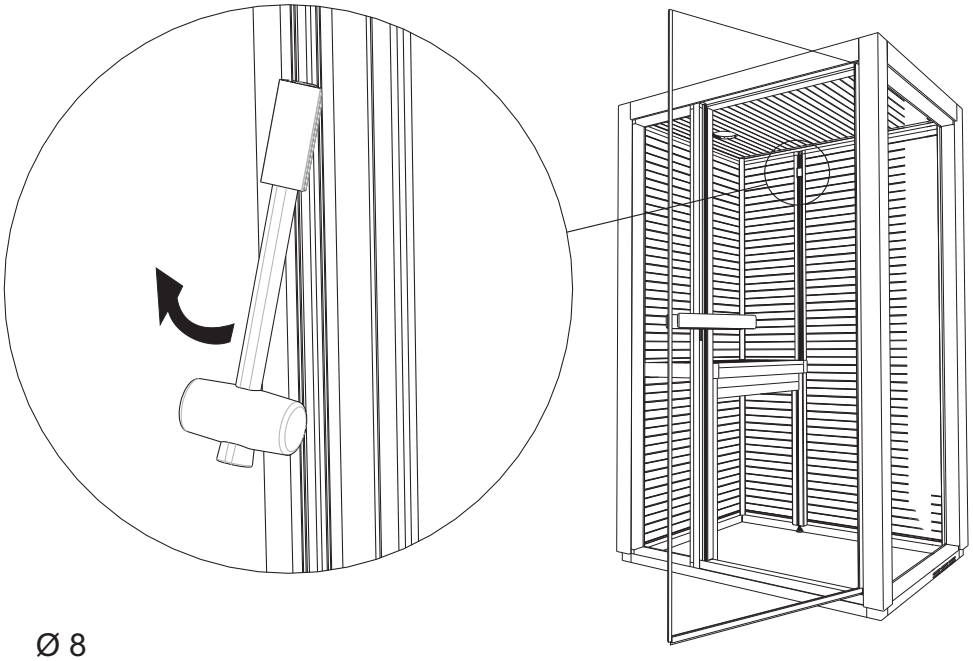

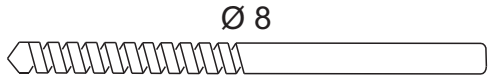

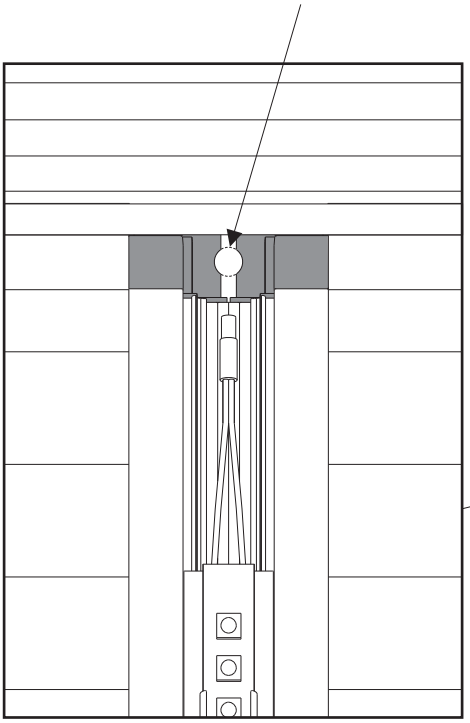

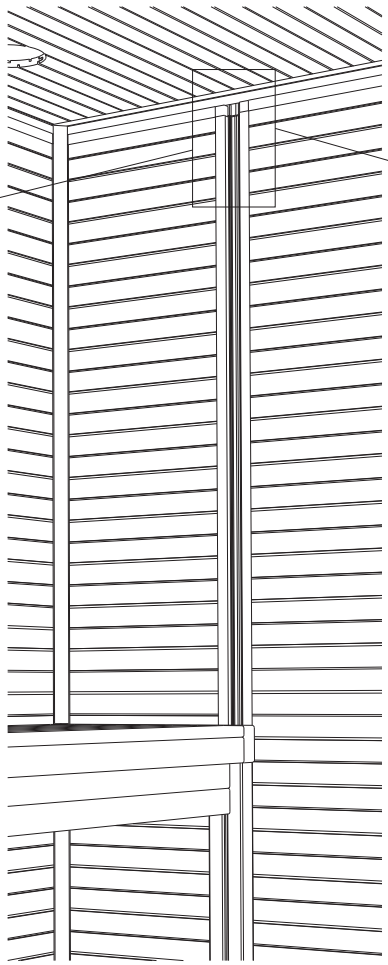

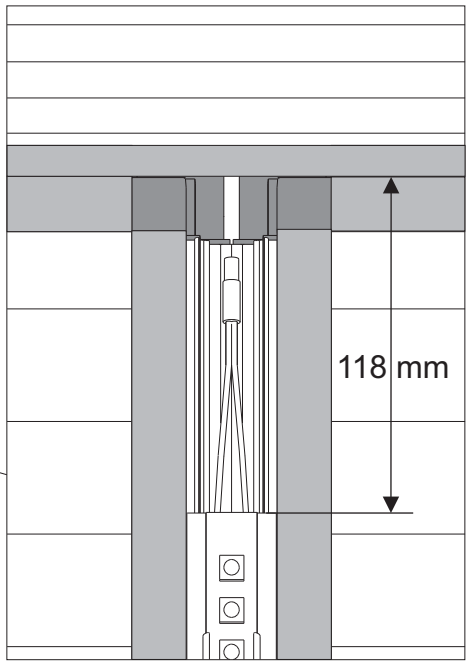

P14

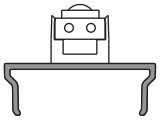

1x885mm

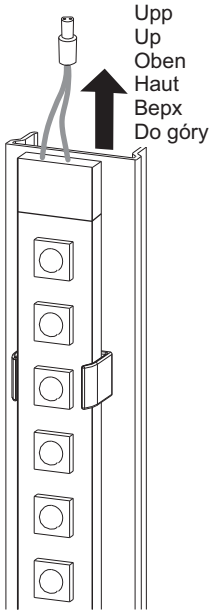

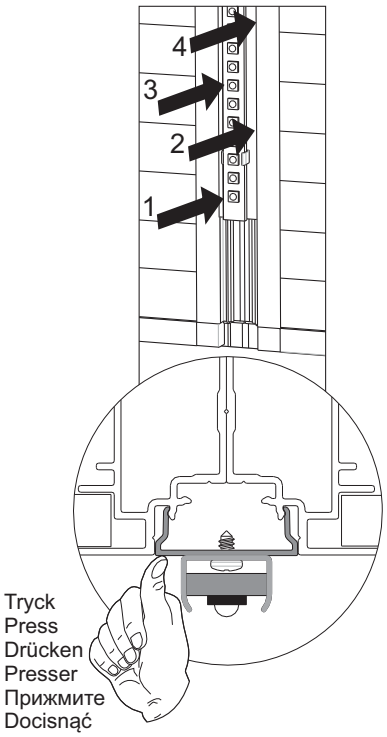

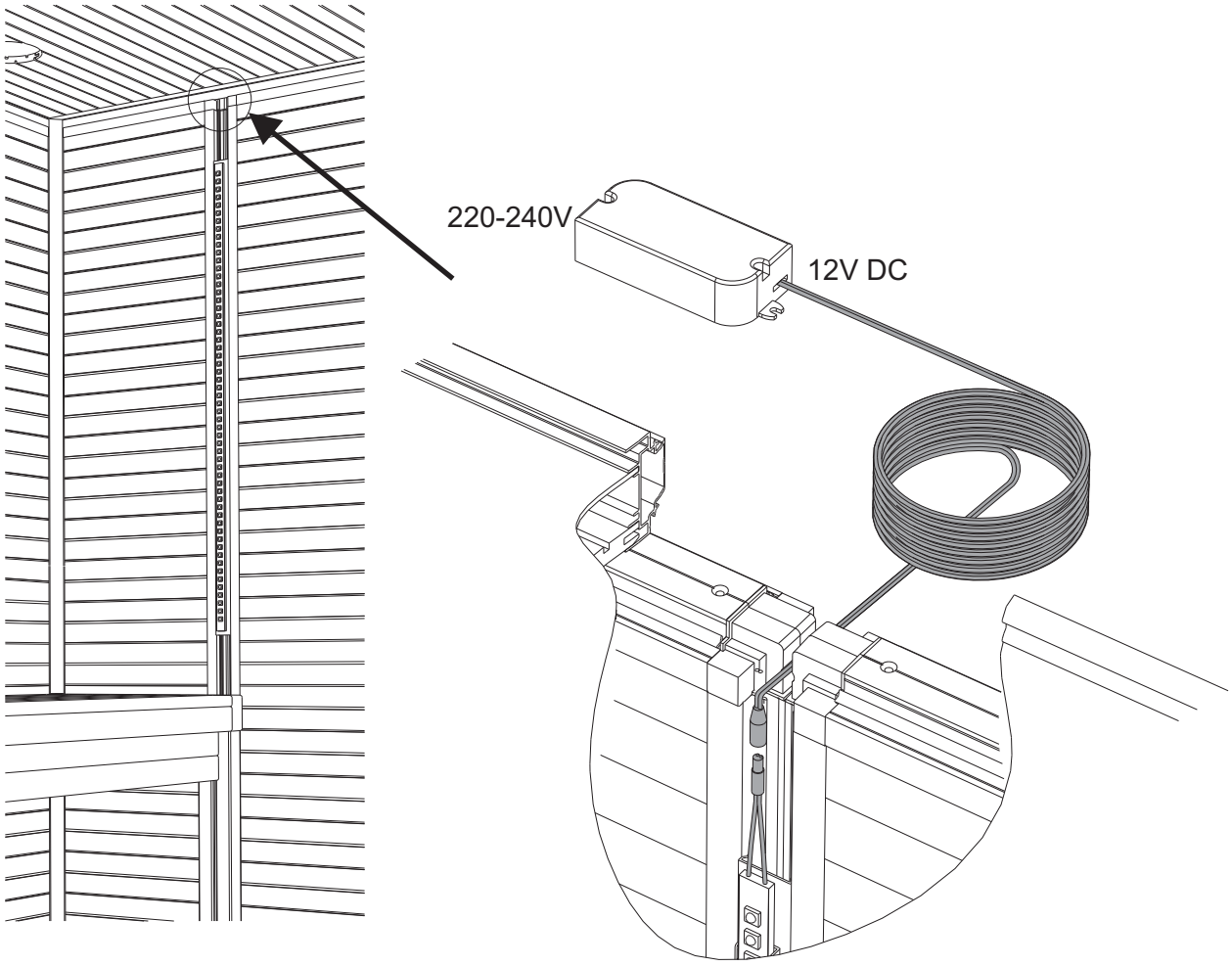
220-240V
12V DC

44

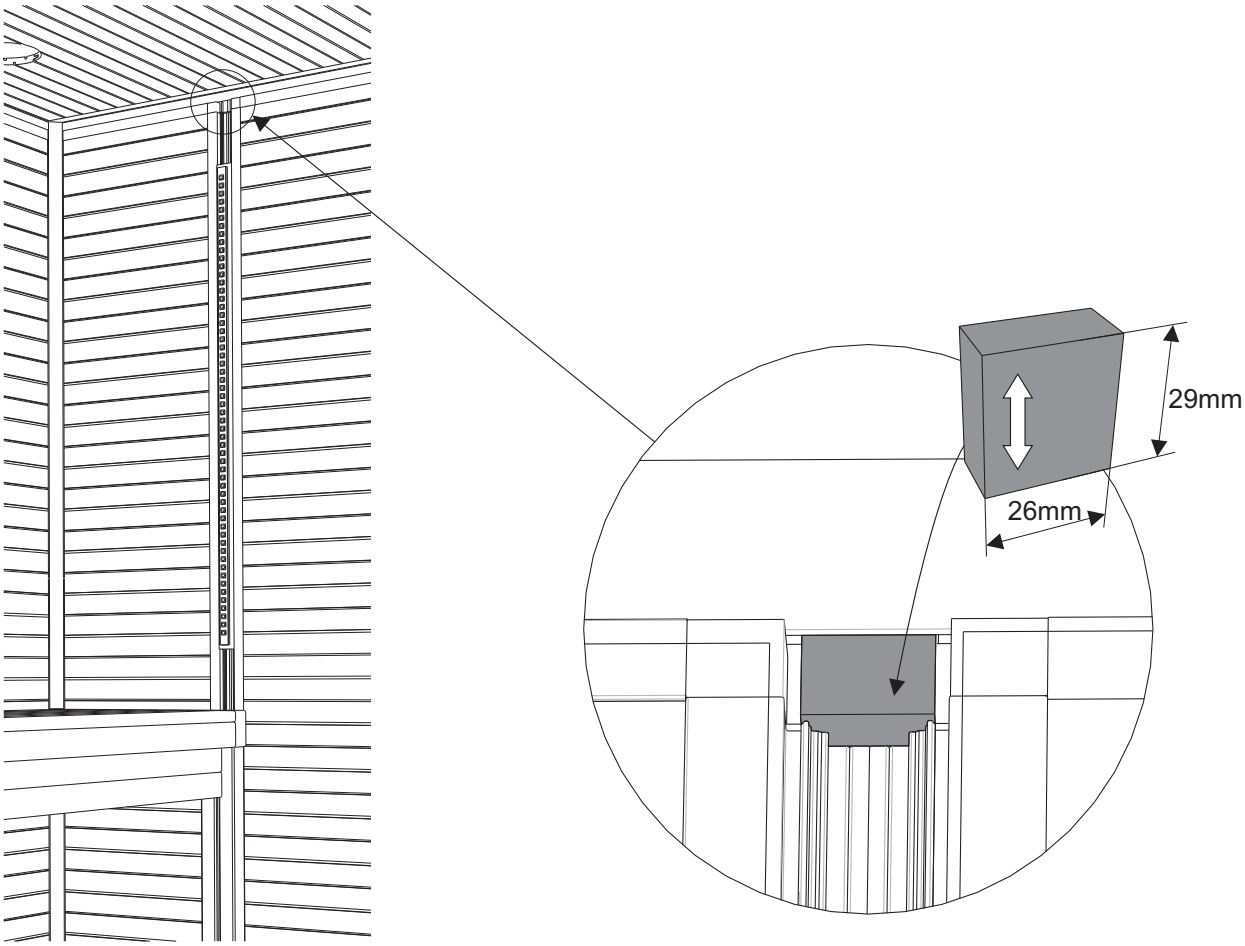

45

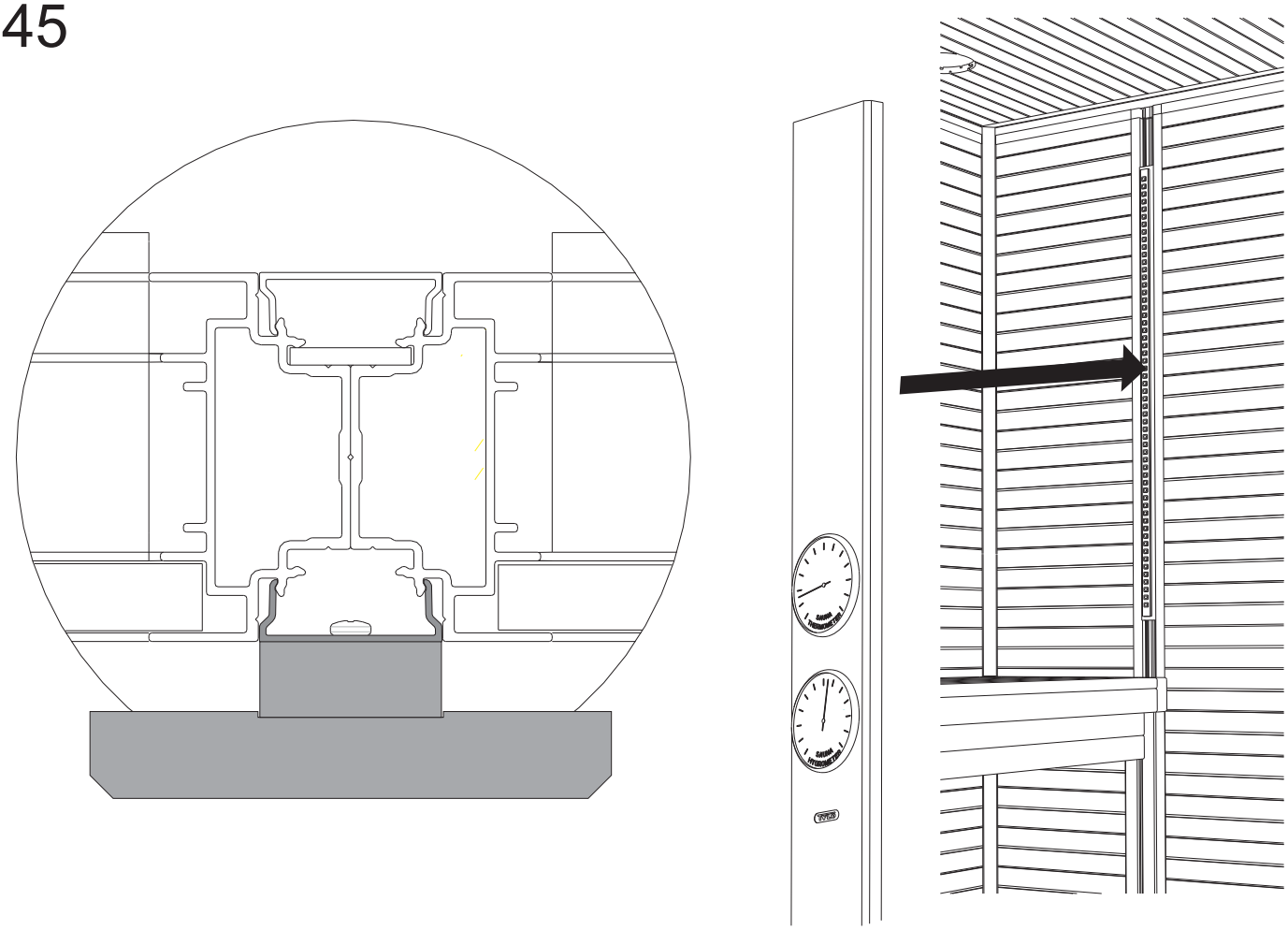

46

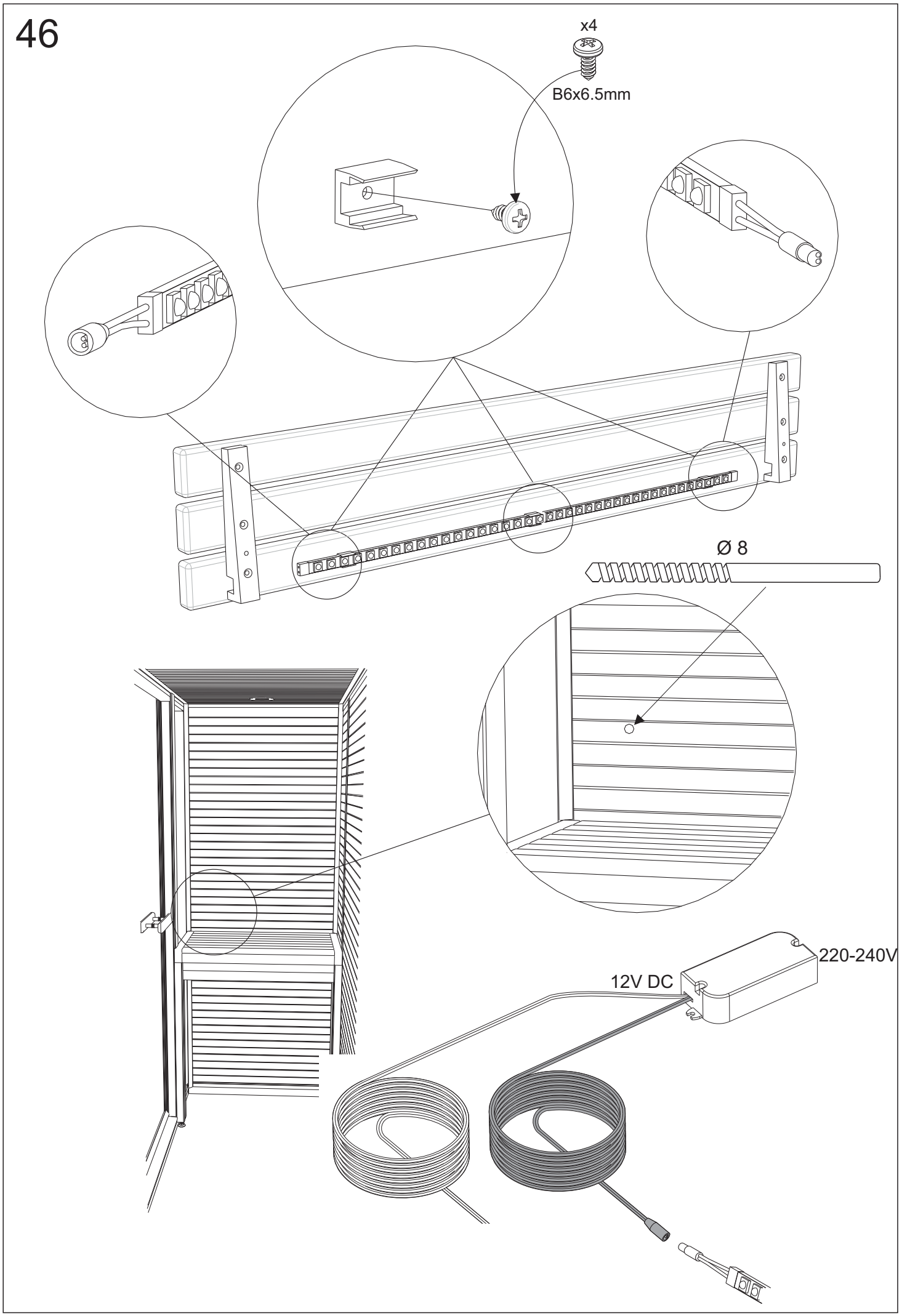

47

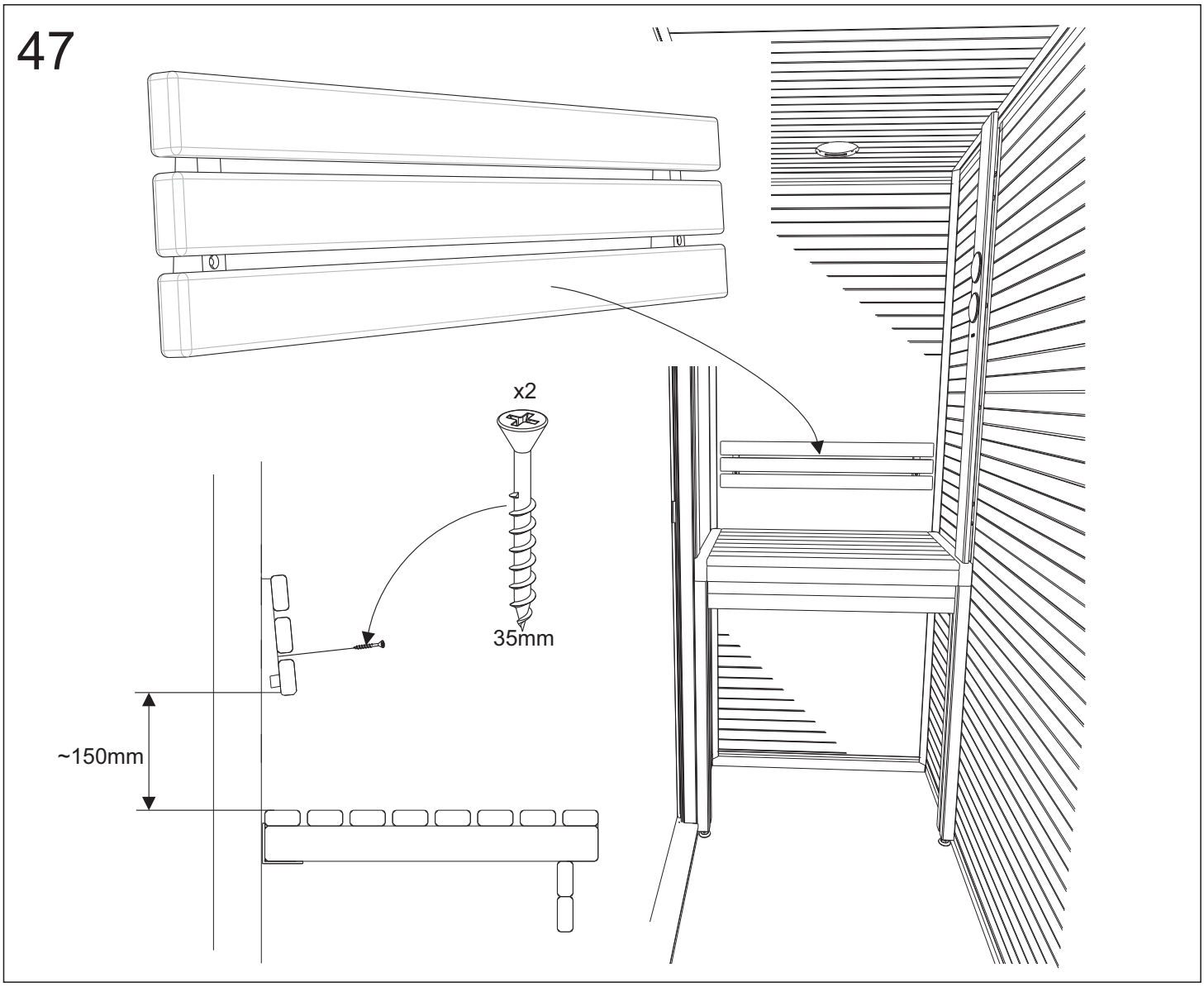

48

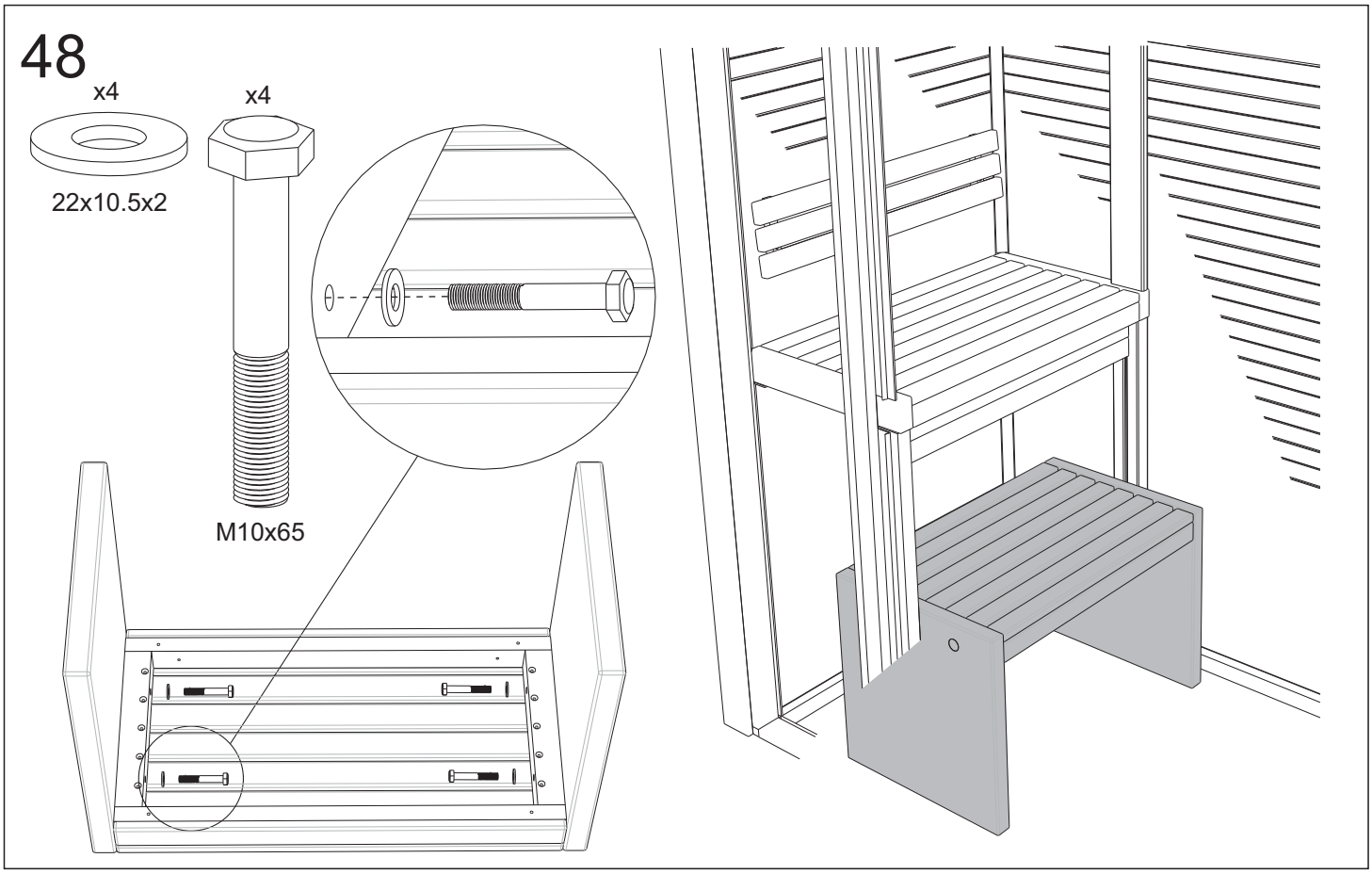

49

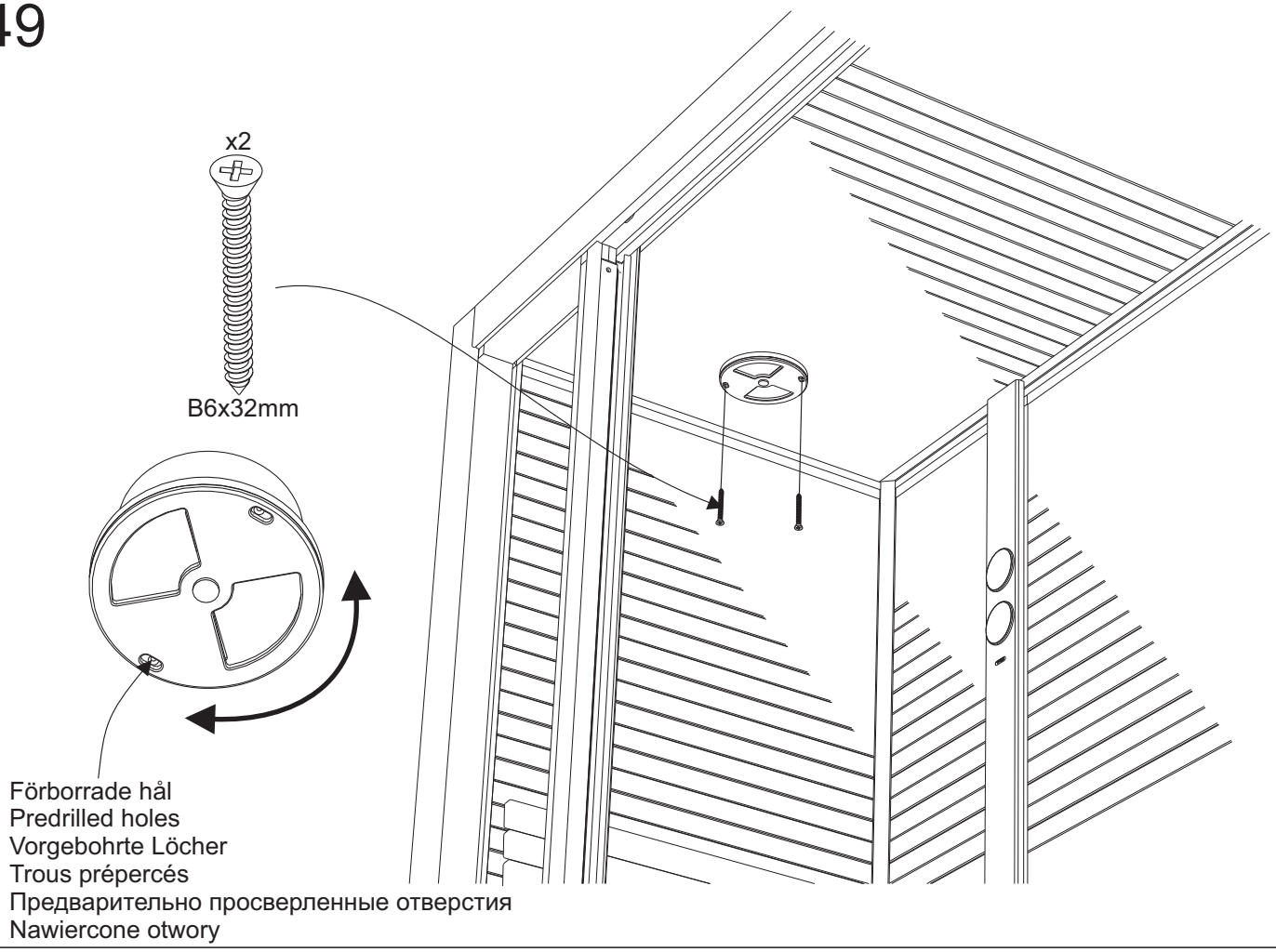
x2
B6x32mm
Förborrade hål
Predrilled holes
Vorgebohrte Löcher
Trous prépercés
Предварительно просверленные отверстия
Nawiercone otwory

50

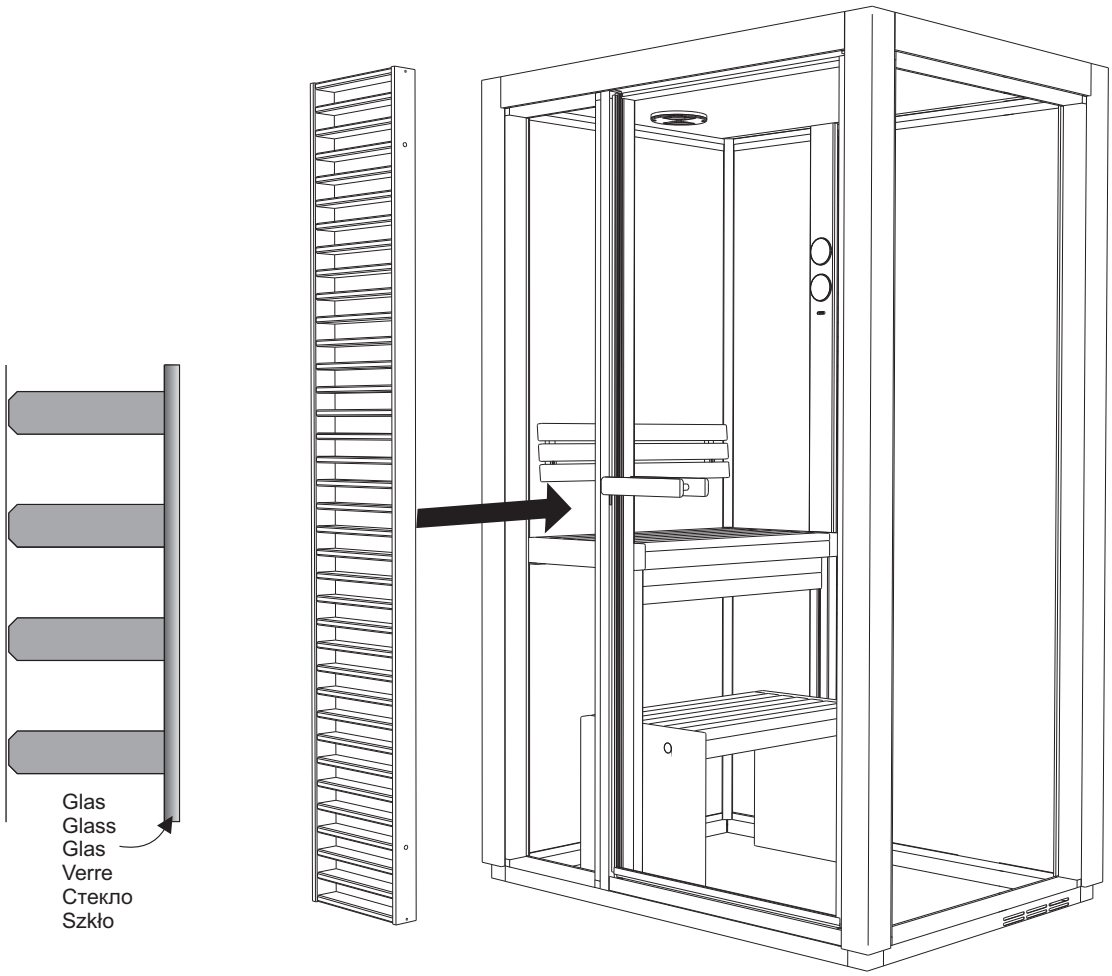
Glas
Glass
Glas
Verre
Стекло
Szkło

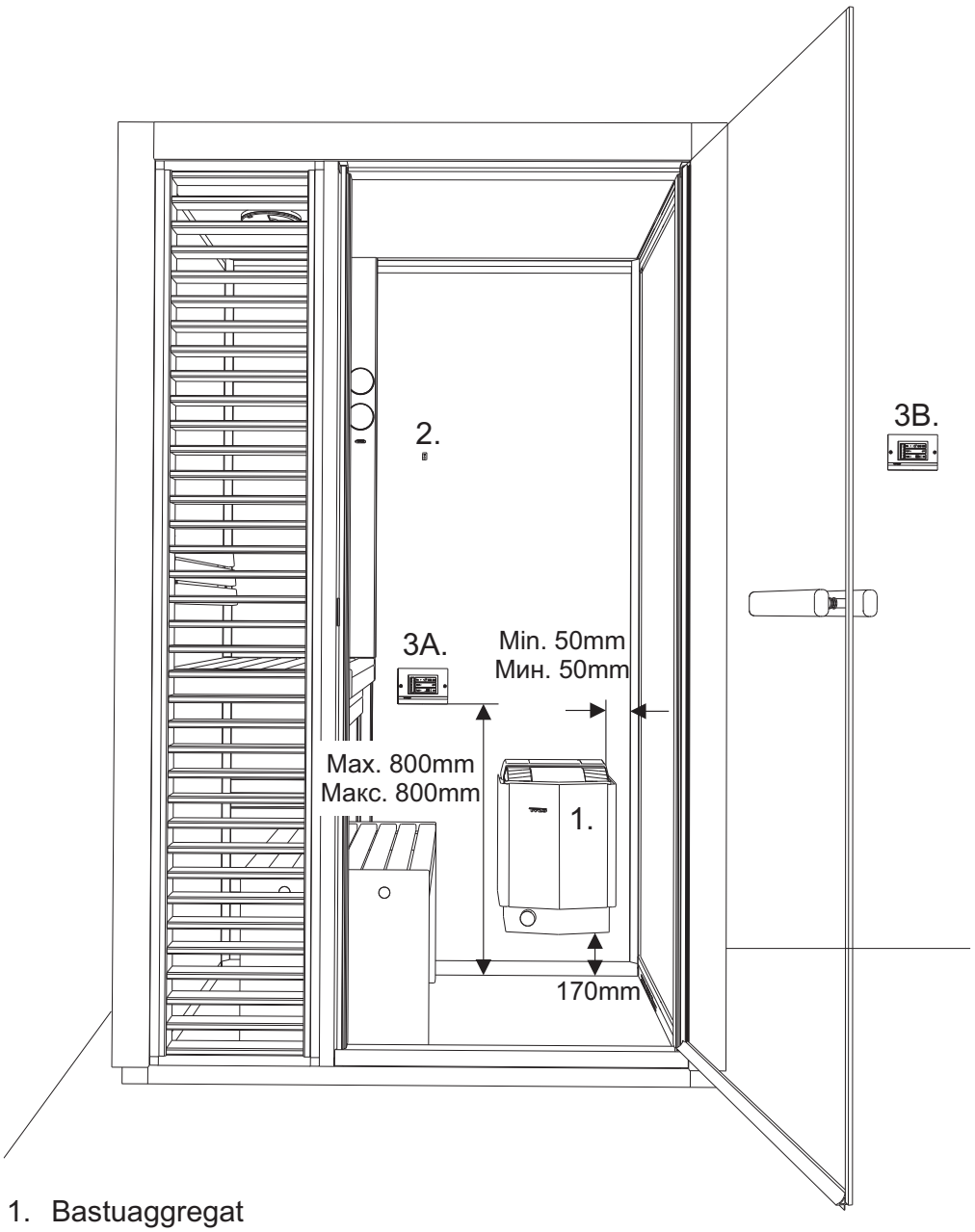

Compact 2/4

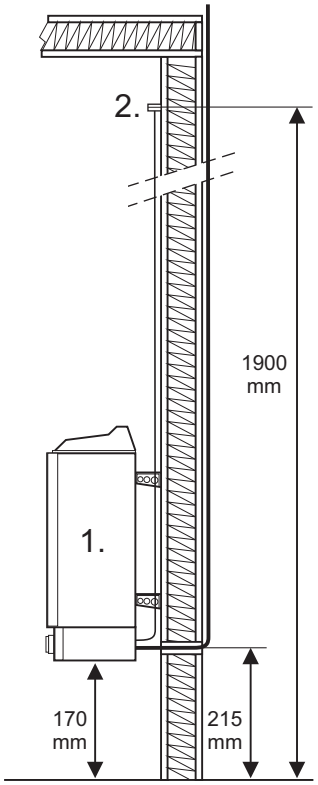

Combi Compact RC

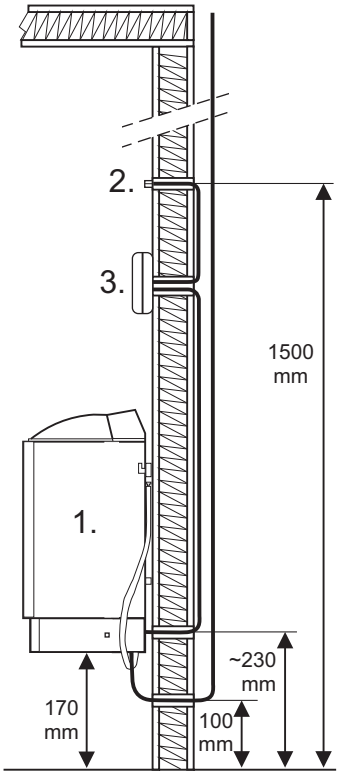

1. Bastuaggregat
   Sauna heater
   Saunaofen
   Poêle de sauna
   Нагреватель для сауны
   Piec do sauny

2. Sensor
   Capteur
   Сенсорный датчик
   Czujnik

3. Manöverpanel (3A. inuti bastun/3B. utanför bastun) (Combi Compact RC)
   Control panel (3A. inside the sauna/3B. outside the sauna) (Combi Compact RC)
   Bedientafel (3A. in der Sauna/3B. außerhalb der Sauna) (Combi Compact RC)
   Tableau de commande (3A. à l'intérieur du sauna/3B. à l'extérieur du sauna) (Combi Compact RC)
   Панель управления (3A. внутри сауны/3B. снаружи сауны) (Combi Compact RC)
   Panel sterujący (3A wewnątrz sauny/3B na zewnątrz sauny) (Combi Compact RC)